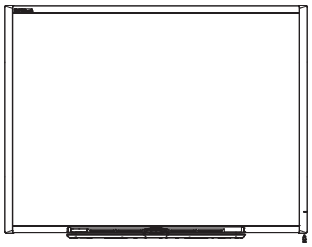

SMART Board™ 600 és D600 sorozatú interaktív tábla

Felszerelési és kezelési útmutató

Hihetetlenül egyszerű | SMART™

Termék regisztráció

Ha regisztráltatja a SMART termékét, akkor értesítjük az új funkciókról és szoftver frissítésekről.

A www.smarttech.com/registration weboldalon keresztül végezze a regisztráltatást.

A következő információk álljanak rendelkezésre, ha kapcsolatba kell lépnie a SMART technikai tanácsadó szolgálattal.

Sorozatszám: _____

Vásárlás dátuma: _____

FCC figyelmeztetés
A készülék a tesztelés során a A osztályú digitális eszközökre vonatkozó korlátozásoknak felelt meg, az FCC szabályzat 15. részében foglaltak szerint. E korlátozásokat úgy tervezték meg, hogy ésszerű védelmet nyújtsanak a káros kölcsönhatások ellen, amikor a készüléket kereskedelmi környezetben használják. E készülék rádiófrekvenciás energiát generál, használ és sugároz ki, és ha nem a gyártó utasításainak megfelelően telepítik, akkor káros kölcsönhatásba léphet a rádiós kommunikációval. E készülék lakóterületen történő használata esetén valószínűleg káros kölcsönhatás lép fel, mely esetben a felhasználónak kell saját költségén ezen kölcsönhatást kiküszöbölni.

Védjeggyel kapcsolatos figyelmeztetés
A SMART Board, a SMART Notebook, a SMART logó a SMART Technologies ULC védjegyei vagy bejegyzett védjegyei az Egyesült Államokban és/vagy más országokban. A Bluetooth szóvédjegy egy bejegyzett védjegy, mely a Bluetooth SIG, Inc. tulajdona, valamint licenc alapján használja a SMART Technologies ULC az ilyen jelzést. A Windows és a Microsoft a Microsoft Corporation regisztrált védjegyei vagy védjegyei az Egyesült Államokban és/vagy más országokban. A Mac és Mac OS az Apple, Inc. bejegyzett védjegyei. Minden egyéb harmadik féltől származó termék- és vállalatnév az illető tulajdonos végjegye lehet.

Szerzői joggal kapcsolatos megjegyzés
©2010 SMART Technologies ULC. Minden jog fenntartva. Ezen kiadvány egyetlen része sem reprodukálható, küldhető el, írható át, tárolható keresőrendszerben vagy fordítható le más nyelvre semmiféle formában sem, a SMART Technologies ULC előzetes írásos engedélye nélkül. Ezen útmutatóban található információk előzetes tájékoztatás nélkül változtathatóak, és nem jelentenek kötelezettségvállalást a SMART részéről.

A szoftver azon részei, melyeket e termékkel szállítanak az Intel Corporation szerzői jogával védettek.

A szoftver azon részei, melyeket a termékkel szállítanak a ParaGraph jogával védettek, mely a Vadem részlege.

Szabadalmi szám US5448263; US6141000; US6320597; US6326954; US6337681; US6741267, US6747636; US7151533; US7289113; US7499033; US7626577; CA2058219; és CA2252302. Egyéb szabadalmi kérelmek folyamatban.

05/2010

Fontos tudnivalók

Mielőtt felszereli és használja a SMART Board™ 600 vagy D600 sorozatú interaktív tábláját, olvassa el és értse meg ezen útmutatóban szereplő biztonsági figyelmeztetéseket illetve óvintézkedéseket. E biztonsági figyelmeztetések és óvintézkedések SMART Board interaktív táblája és a tartozékai biztonságos illetve helyes kezelését írják, hogy segítsék a személyi sérülések készülék károsodások elkerülését.

MEGJEGYZÉS

E dokumentumban az “interaktív tábla” kifejezés az interaktív táblájára és tartozékaira, valamint a külön rendelhető kiegészítőire vonatkozik.

Biztonsági figyelmeztetések és figyelemfelhívások

FIGYELMEZTETÉS

- Az interaktív táblájához mellékelt felszerelési utasítások vagy ezen útmutatóban találhatóak be nem tartása személyi sérüléshez vagy a termék károsodásához vezethetnek.
- Olvassa el a biztonsági figyelmeztetéseket, óvintézkedéseket és egyéb fontos információkat, melyeket projektora gyártója tett közzé. Ne nézzen közvetlenül (illetve ne engedjen gyermekeknek közvetlenül) a projektor fénysugarába nézni. Ne érintse meg (illetve gyermekeknek ne engedje megérinteni) projektorát, mivel normál működés során rendkívül felmelegedhet.
- Két személy szükséges interaktív táblája falra vagy állványra történő biztonságos felszereléséhez, mivel túl súlyos ahhoz, hogy egy személy egyedül biztonságosan mozogjon vele. Amikor megemelik az interaktív tábláját, Önnek és segítőjének a képernyő egyik oldalán kell állniuk, hogy az alsó sarkoknál fogva tartsák meg a súlyt, miközben a másik kezükkel a tetejénél fogva tarják azt egyensúlyban.
- Ne hagyjanak kábeleket a padlón, ahol botlásveszélyt okozhatnak. Ha padlón kell egy kábelt fektetnie, akkor illeszkedő, egyenes vonalban fektesse, és eltérő színű szalaggal vagy kábelrögzítő pánttal rögzítse. Körültekintően kezelje a kábeleket és kerülje a túlzott meghajlításukat.

- A tűz és az áramütés kockázatának csökkentése érdekében ne tegye ki esőnek vagy nedvességnek a SMART Board interaktív táblát.
- Két fali szerelősínt használjon a SMART Board 685/D685 vagy a 690/D695 táblája felszereléséhez. Csak egy szerelősín használata személyi sérüléshez, vagy a termék károsodásához vezethet.
- Ne szerelje SMART Board 500 sorozatú állványra a SMART Board 600 vagy D600 sorozatú interaktív tábláját. Egy régebbi állvány használata személyi sérüléshez, vagy a termék károsodásához vezethet. Csak az FS670 állványokat tanúsították a 660, 680 vagy D680 modellekkel való használatra.
- Ne szereljen SMART Board 685, D685, 690 vagy D690 interaktív táblát állványra. Ne módosítson kompatibiltás érdekében egy interaktív táblát vagy egy állványt. Felborulás veszélyt idéz elő, ha nagy interaktív táblát kicsi állványon használ.
- Ne szerelje a választható USB hangrendszer hangszóróit egy FS640 állványra szerelt SMART Board 640 interaktív táblára. Felborulás veszélyt idéz elő hangszórók kicsi állványon való használata.
- Körültekintően mozgassa az állványra szerelt SMART Board interaktív tábláját. Az állványra szerelt interaktív táblája mozgatása előtt, 2. helyzetbe engedje le az interaktív tábláját, majd körültekintően járjon el. A gyors megállások, nagy erőhatás és egyenetlen felületek interaktív táblája felborulását okozhatják. Egy állvány mozgatása előtt győződjön meg arról, hogy a vissza vannak e húzva vagy reteszelve vannak-e a felső helyzetben billenésgátló lábak.
- Ne álljon székre (és gyermekeknek se engedje ezt) a SMART Board interaktív táblája felületének eléréséhez. Helyette megfelelő magasságban szerelje újra a termékét, vagy használjon egy állítható magasságú SMART állványt.
- Ne másszon fel (és ne engedje a gyermekeket sem felmászni) a falra vagy állványra szerelt interaktív SMART Board interaktív táblájára, Az interaktív táblájára vagy a projektor gémre mászás vagy az állványon tartózkodás, személyi sérülést vagy anyagi kárt okozhat.

- Nincsenek a felhasználó által szervizelhető alkatrészek a tolltartó tálca belsejében. Csak képesítéssel rendelkező személyek szerelheti ki a tolltartó tálca nyomtatott áramköri lemezeit, és ezen eljárást megfelelő elektrosztatikus kisülés (ESD) elleni védelemmel kell végezni.

- Ha egy RS-232 soros bővítőmodult, egy vezeték nélküli Bluetooth kapcsolat bővítőmodult vagy USB hangrendszert használ, akkor csak az adott termékhez mellékelt tápegységet használja. Nem ugyanolyan tápegységet használnak ezen termékek. Nem megfelelő tápegység használata biztonsági kockázatot vagy a készülék károsodását okozhatja. Kétség esetén nézze meg a terméke műszaki jellemzőit, hogy ellenőrizze a tápegység típusát.

FIGYELEM

- Ha felszerelés előtt falnak kell az interaktív tábláját támasztania, akkor ellenőrizze, hogy függőleges helyzetben az interaktív táblája súlyának elviselésére tervezett toll tálca tartókon marad-e.
- Ne tegye az oldalára vagy a kerete tetejére az interaktív tábláját.
- Ne terhelje túl és ne fejtsen ki túl erős nyomást a falra szerelt interaktív táblájára vagy a tolltartó tálcájára. Úgy tervezte a SMART a tartókat, hogy csupán az interaktív tábla súlyát tartsák normál használat során.
- A működési biztonság és az interaktív táblája károsodásának elkerülése érdekében, csak olyan számítógéphez csatlakoztassa az USB-csatlakozót, mely USB specifikációnak megfelelő interfésszel rendelkezik és USB logót visel. Ezenkívül az USB forrásoldali számítógépnek meg kell felelnie a CSA/UL/EN 60950 szabványnak, továbbá CE jelöléssel és a CSA/UL 60950 szabvány szerinti CSA és/vagy UL jelöléssel kell rendelkeznie.
- Ha por vagy kicsi részecskék akadályozzák a tolltartó tálca gombok mozgatását vagy a beragadását okozzák, akkor óvatosan távolítsa el az eltömődéseket.
- Szállítás esetén, amennyire lehetséges az eredeti csomagolásnak megfelelően csomagolja újra az interaktív tábláját. Optimális rezgés- és ütésvédelemmel tervezték e csomagolást.
- Ne engedje, hogy a felesleges üvegtisztító az alsó keret és az írófelület közötti repedésbe vagy a tolltartó tálca nyílásaiba follyon.

Egyéb óvintézkedések

Ha egy SMART Board 600 vagy D600 sorozatú interaktív táblán kívül egyéb SMART termékkel is rendelkezik, akkor tárgyhoz tartozó figyelmeztetésekért és karbantartási útmutatásokért nézze meg annak telepítési útmutatóját.

A működési biztonság érdekében, és a termék sérülésének elkerülésére tartsa be a következő óvintézkedéseket.

- Kerülje az interaktív tábla felszerelését és használatát túlzottan poros, nedves vagy füstös helyen.

- Ha cserealkatrészekre van a SMART Board interaktív táblájának szüksége, akkor ellenőrizze, hogy a szerviztechnikus a SMART Technologies által meghatározott vagy az eredetivel megegyező műszaki jellemzőjű alkatrészeket használ-e.
- Legyen tudatában annak, hogy nem megbízható védelemre tervezték a Kensington® zárakat, mivel azok kitörhetőek. Azonban a potenciális tolvajokat visszatarthatja a termék eladásának megkísérelésétől, mivel a törött biztonsági kábel zárnyílás által egyszerűen lehet lopott terméket azonosítani.

Tartalom

Fontos tudnivalók i

Biztonsági figyelmeztetések és figyelemfelhívások i

1 A SMART Board 600 vagy D600 sorozatáról interaktív tábla lezárása 1

E fejezetben 1

Jellemzők 2

SMART Board interaktív táblája működésének a megértése 4

Mellékelt tartozékok 5

Külön megvásárolható tartozékok 6

2 SMART Board interaktív táblája felszerelése és lezárása 7

E fejezetben 7

Környezeti követelmények 8

SMART Board interaktív táblája falra felszerelése 9

A tolltartó tálca és az interaktív tábla lezárása 16

A Tolltartó tálca leszerelése 18

3 Interaktív táblája számítógépéhez csatlakoztatása 19

E fejezetben 19

Áttekintés 20

Tápfeszültség ellátás biztonsága 20

USB-kábellel csatlakoztatás 20

SMART termékillesztő programok telepítése 22

Számítógépe beállításainak konfigurálása 25

Interaktív táblája tájolása 26

Egy vendég hordozható számítógép csatlakoztatása 29

Több interaktív termék csatlakoztatása 29

4 SMART Board interaktív táblája használata és karbantartása ... 31

E fejezetben ... 31

A hibamentes működés biztosítására vonatkozó tanácsok ... 32

Az írófelület tisztántartása ... 33

Interaktív táblája szállítása ... 34

Kijelzők és kezelőszervek ... 35

5 SMART Board interaktív táblája hibakeresése ... 39

E fejezetben ... 39

A vetített kép beállítása ... 40

Interaktív táblája visszaállítása ... 41

Hibaelhárítás a Kész jelzőfény használatával ... 41

Hibakeresési tanácsok ... 47

További információkért ... 49

SMART technikai tanácsadó szolgálat elérhetőségei ... 50

A Hardver környezeti megfelelőség ... 51

Elektromos és elektronikus berendezésekből keletkező hulladékokra vonatkozó rendelkezések (WEEE-irányelv) ... 51

Egyes veszélyes anyagokra vonatkozó korlátozások (RoHS-irányelv) ... 51

Csomagolás ... 51

Kínai elektronikus információtechnikai termék rendelkezések ... 52

Egyesült Államok Termékbiztonság fejlesztési törvénye ... 52

B Vevőtámogatás ... 53

Interneten keresztüli információ és támogatás ... 53

Képzés ... 53

Technikai tanácsadó szolgálat ... 53

Szállítás és javítás helyzete ... 54

Általános érdeklődés ... 54

Garancia ... 54

Regisztráció ... 54

Tárgymutató ... 55

1. fejezet

A SMART Board 600 vagy D600 sorozatáról interaktív tábla lezárása

E fejezetben

E témaköröket nézze meg, ha többet meg szeretne tudni a SMART Board 600 vagy D600 sorozatú interaktív táblájáról, valamint a termék alkatrészeiről és tartozékairól.

Jellemzők 2

SMART Board interaktív táblája működésének a megértése 4

Mellékelt tartozékok 5

Külön megvásárolható tartozékok 6

A SMART Board 600 vagy D600 sorozatú terméke egy érintésérzékeny, elülről vetítéses interaktív tábla. Ez lehetővé teszi, hogy mindent megtegyen, amit a számítógépén megtehet — alkalmazások megnyitása és bezárása, görgetés a fájlok között, konferencia másokkal, új dokumentumok létrehozása vagy meglévők szerkesztése, weboldalak felkeresése, videoklipek lejátszása és egyebek — a képernyő megérintésével. A tolltálcán lévő tollal vagy az ujja használatával bármely alkalmazást digitális tintával felülírhat, majd ezen megjegyzéseket későbbi utánanézés és terjesztés céljából egy SMART Notebook fájlba mentheti.

Jellemzők

A SMART Board 600 vagy D600 sorozatú interaktív táblája a korább SMART Board interaktív táblák sok tulajdonságával rendelkezik, mint a rezisztív érintőképernyő és a tolltartó tálca, Bár ugyanolyan az alapműködés, a SMART sok továbbfejlesztést alkalmazott a 600 és D600 sorozatnál, hogy korszerűbb legyen a megjelenése és egyszerűbb a használata, szervizelése és felszerelése.

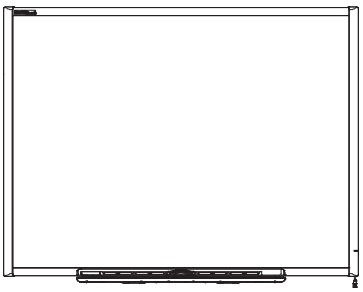

A következő modellek állnak rendelkezésre:

- 640—121,9 cm (48") átlósan
- 660—162,6 cm (64") átlósan
- 680/D680—195,6 cm (77") átlósan (4:3 oldalarány)
- 685/D685—221,3 cm (87") átlósan (16:10 oldalarány)
- 690/D690—239,3 cm (94") átlósan (16:9 oldalarány)

Legfontosabb jellemzők

Érintés
Írás, törlés és egérfunkciók végzése az ujjával, egy tolltartó tálca tollal. Kétfelhasználós képességeket kínálnak a D680, D685 és D690 modellek, melyek SMART Notebook szoftver alkalmazása esetén lehetővé teszik, hogy egyidejűleg két felhasználó érinthesse meg az interaktív táblát vagy írhasson rá. A kétfelhasználós módban, a SMART Notebook szoftver teljes képernyős módra kapcsol át, és egy vonal osztja két saját eszközkészlettel rendelkező különálló munkaterületre. A tanárok szempontjából a kétfelhasználós mód elősegíti az együttműködést, a versenyt, a közvetlen útmutatás adást és megnöveli a tanulói részvételt az interaktív táblánál végzett munkában.

Tolltartó tálca
Vegyen fel egy tollat vagy a radírt, és a tolltartó tálca automatikusan érzékeli, mely eszközt választott. Gombok aktiválják a képernyő billentyűzetet, a jobb gombbal kattintás és súgó funkciót.

Tartós felület
Szakadásbiztos a kemény felület, melyet vetítésre optimalizáltak és táblatisztítóval könnyen törölhető vagy hígított fehérítő illetve fertőtlenítő oldattal fertőtleníthető.

Fali szerelősín(ek)
SMART Board interaktív táblája egyszerű és biztonságos szerelése.

Normál USB-kábel
SMART Board interaktív táblája számítógépéhez való csatlakoztatásához.

Biztonsági kábelzár funkció
A lopás elleni védelem segítésére biztonsági kábellel rögzíti az interaktív táblát.

Bővítőhely
Külön megvásárolható tartozékok hozzáadása, mint SystemOn vezérlőpult.

Külön rendelhető kiegészítők
A SMART Board interaktív táblához rendelkezésre álló tartozék választék megtekintésére, a www2.smarttech.com/st/en-US/Products/Accessories/600Series.htm weboldalt nézze meg.

SMART Board interaktív táblája működésének a megértése

Interaktív táblája bemeneti eszközként működik számítógépe számára, mint egy egér, mely az interaktív tábla képernyőjéről lehetővé teszi a munkát, bármely a számítógépen rendelkezésre álló alkalmazás esetében.

Amikor megérinti interaktív táblája képernyőjét, akkor az interaktív táblája felismeri az érintkezés vízszintes és függőleges (vagy x,y) koordinátáit. Számítógépe egérillesztője értelmezi e koordinátákat és a képernyőn a megfelelő helyre mozgatja mutatót.

Interaktív táblája használatához számítógép és digitális projektor szükséges. A következő módon működnek együtt ezen összetevők:

- A számítógépe futtat egy alkalmazást, majd a képet a projektorra küldi.
- A projektora az interaktív táblára vetíti a képet.
- Az interaktív táblája mind számítógép monitorként, mind annak beviteli eszközeiként szolgál, azaz egér és billentyűzet, melyek lehetővé teszik, hogy képernyő érintéséve vezéreljen bármely alkalmazást.

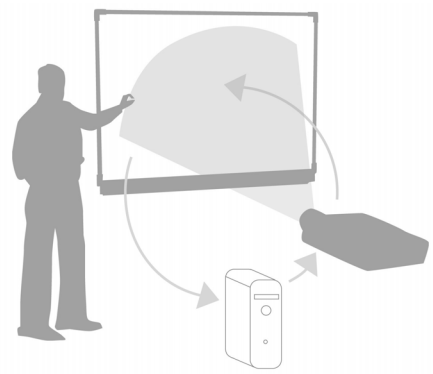

Amikor a számítógépére telepíti a SMART termékillesztő programokat, és az összes toll illetve radír a tolltartó tálca nyílásaiban van, akkor egérkattintássá válik a képernyő ujjával történő érintése, mely lehetővé teszi, hogy az interaktív táblájáról vezérelje a számítógépét. Amikor kivesz egy tollat a tolltartó tálcából, akkor az érzékelők érzékelik, hogy egy eszközt használ. A SMART termékillesztő programok együttműködnek a számítógép egérillesztőjével, hogy színes tollá változtassák a mutatót, mely lehetővé teszi, hogy digitális tintával írjon a táblájára vagy bármely megnyitott alkalmazásra. Amikor visszateszi a tollat és felvesz a radírt, akkor a képernyőről törölheti a digitális tintát. Megjegyzéseit egy SMART Notebook fájlba vagy közvetlenül bármely Tintával használható alkalmazásba mentheti.

Mellékelt tartozékok

A következő tartozékokat foglalja magában a SMART Board 600 vagy D600 sorozatú interaktív táblája. Pótalkatrészek vásárlásához forduljon a hivatalos SMART viszonteladójához.

Normál USB kábel

A tartalmazott 5 m-es (16' 5") USB-kábel lehetővé teszi, hogy összekösse a SMART Board 600 vagy D600 sorozatú interaktív tábláját a számítógépe egyik USB-csatlakozóaljzatával.

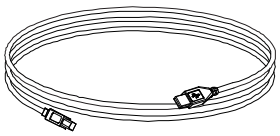

Tollak

A tollak gumival bevont fogóresszel rendelkeznek, és a digitális tintának megfelelő színűek: fekete, piros, zöld és kék.

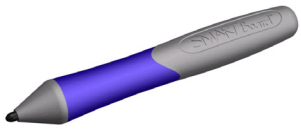

Használhat szárazon törölhető tollat a mellékelt tollak helyett, ameddig azonos alakúak, nem karcolnak vagy nem hagynak nyomot az interaktív táblája felületén, valamint visszaverik az infravörös fényt. Amennyiben a helyettesítője nem veri vissza az infravörös fényt, akkor lehet, hogy a tolltartó tálca érzékelői nem észlelik a toll jelenlétét.

MEGJEGYZÉS

Néhány régebbi SMART tollat nem úgy terveztek, hogy visszaverjék az infravörös sugarakat, és lehet, hogy a tolltartó tálca érzékelői nem észlelik megfelelően azokat.

TANÁCS

Az infravörös fény visszaverésének javítására tekerjen világos színű szalagot a helyettesítő toll köré, hogy ezzel segítse az eszköz észlelést.

Radír

Négyszögletes a radír, hogy egy hagyományos krétás tábla szivacsot utánozzon. Ismét elmondva, addig használhat egy helyettesítő tárgyat, ameddig azonos alakú, nem karcol vagy nem hagy nyomot az interaktív táblája felületén, valamint visszaveri az infravörös fényt.

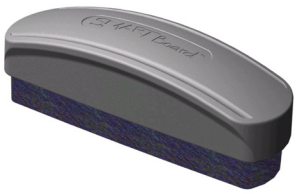

SMART Board interaktív tábla fali szerelőkészlet

A 81,3 cm-es (32") fali szerelősínhez öt csavar és fali horgony tartozik, mely interaktív táblája egyszerű és biztonság falra szerelését teszi lehetővé teszi.

MEGJEGYZÉS

A 685, D685, 690 és D690 modellek két fali szerelőkészlettel érkeznek.

Külön megvásárolható tartozékok

Külön megvásárolható interaktív tábla tartozékok széles választékával egészítheti ki, hogy a leginkább megfeleljen egyedi igényeinek. Interaktív táblája megrendelésekor vagy később a hivatalos SMART viszonteladójánál vásárolja meg ezeket. A tartozékokkal kapcsolatos további információkért, a www2.smarttech.com/st/en-US/Products/Accessories/600Series.htm weboldalt keresse fel.

2. fejezet

SMART Board interaktív táblája felszerelése és lezárása

E fejezetben

A SMART Board 600 vagy D600 sorozatú interaktív tábla állványra vagy falra szerelésére vonatkozó információkért nézze meg e témaköröket.

Környezeti követelmények 8

SMART Board interaktív táblája falra felszerelése 9

A tolltartó tálca és az interaktív tábla lezárása 16

A Tolltartó tálca leszerelése 18

Környezeti követelmények

Az interaktív tábla felszerelése előtt tekintse át a következő környezeti követelményeket.

Környezeti követelmények	Paraméter
Működési hőmérséklet	5°C és 35°C között (41°F és 95°F között)
Tárolási hőmérséklet	-40°C és 50°C között (-40°F és 120°F között)
Páratartalom	• 5% és 80% közötti relatív páratartalom, nem kicsapódó • A 80% feletti nedvesség a képernyő előlap csekély ráncosodását okozhatja. Eltűnnek a ráncok, csökken a páratartalom.
Víz és folyadékállás	• Csak beltéri használatra szánták. Nem felel meg egyik sós permet vagy vízállósági követelménynek sem. • Ne öntsön vagy permetezzen folyadékokat közvetlenül az interaktív táblára vagy annak részegységeire. Olyan helyekre hatolhatnak be e folyadékok, ahol érzékeny elektronikai alkatrészeket károsíthatnak. *Az írófelület tisztántartása* 33. oldalon találhatóakat nézze meg az interaktív táblája rendszeres tisztítására vonatkozó részletes útmutatásokért.
Por	• Mérsékelt por Irodai és osztálytermi környezetekben való használatra tervezték. Nem ipari használatra, ahol a nagy por és szennyezőanyagok hibás vagy korlátozott működést okozhatnak. • 1-es szennyezettségi fokra (P1) tervezték az EN 61558-1 szerint, melynek “Szennyezés nélküli vagy csupán száraz nem vezető szennyezés.” a meghatározása.
Elektrosztatikus kisülés (ESD)	• Elektrosztatikus kisülésekkel szemben zavartűrésre tervezték • EN61000-4-2 szerinti, 4-es szigorúsági szint, közvetlen és közvetett ESD esetén • Nincs hibás működés vagy károsodás maximum 15kV-ig (mindkét polaritás), 330 Ohmos, 150 pF-os mérőcsúcs (levegőben történő kisülés). • Ellendarab nélküli csatlakozók nem működnek hibásan vagy sérülnek meg 8kV-ig közvetlen (érintkező) kisülés esetén.
Vezetett és sugárzott zavarkibocsátás	EN55022/CISPR 22, B osztály

SMART Board interaktív táblája falra felszerelése

FIGYELMEZTETÉS

Két személy szükséges interaktív táblája biztonságos falra szereléséhez.

FONTOS

A SMART Board interaktív táblája állványra vagy asztali állványra szerelésére vonatkozó további információkért, a SMART Board 600 és D600 sorozat Tanácsadó szolgálat oldal tartozék útmutatóit nézze meg.

Ajánlott magasság falra szerelés esetén

A felhasználói közössége átlagos magasságát vegye figyelembe, amikor helyet választ interaktív táblája falra szereléséhez. Ha túl alacsony az interaktív táblája, akkor lehet, hogy arra kényszerít egyeseket, hogy kényelmetlenül föléhajoljanak. Ha túl magas, akkor másoknak túl magasra kell nyújtózkodniuk. Ne feledkezzen meg arról sem, hogy elég helyet hagyjon az egyik oldalon, hogy mellé tudjon állni.

A következő útmutatásokat használja, hogy meghatározza interaktív táblája optimális magasságát.

Gyermekek vagy kerekes székben ülő felnőttek számára

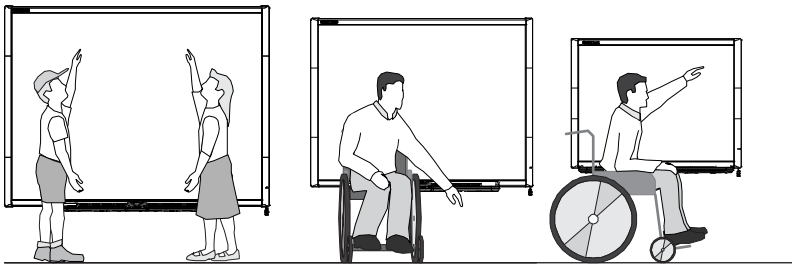

Modell	Távolság a padlótól a tartó aljáig	Távolság a padlótól az interaktív tábla tetejéig
680/D680/685/D685/ 690/D690	151,1 cm (59 1/2")	161,9 cm (63 3/4")
660	143,5 cm (56 1/2")	154,3 cm (60 3/4")
640	130,8 cm (51 1/2")	141,6 cm (55 3/4")

Átlagos magasságú felnőttek számára

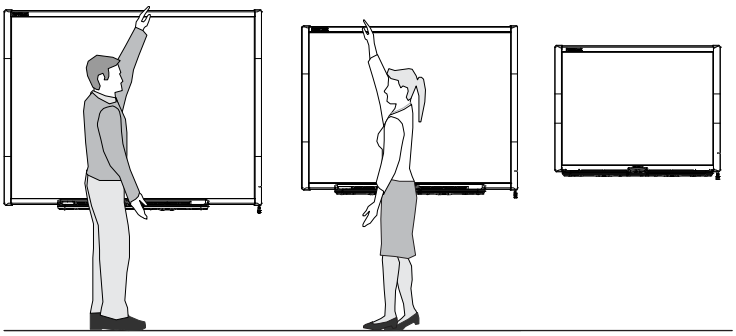

Modell	Távolság a padlótól a tartó aljáig	Távolság a padlótól az interaktív tábla tetejéig
680/D680/685/D685/ 690/D690	196,9 cm (77 1/2")	207,6 cm (81 3/4")
660	176,5 cm (69 1/2")	187,3 cm (73 3/4")
640	176,5 cm (69 1/2")	187,3 cm (73 3/4")

Gyermekek és alacsony felnőttek számára, és a vetített kép előtti akadályok megszüntetésére

Ha alacsonyabb termetűek a SMART Board 640 interaktív tábla használói, akkor lehet, hogy alacsonyabbra kell a falon az interaktív táblát szerelnie, miközben elég magasan kell lennie ahhoz, hogy a bútorok vagy egyéb tárgyak nem takarják el a vetített képet.

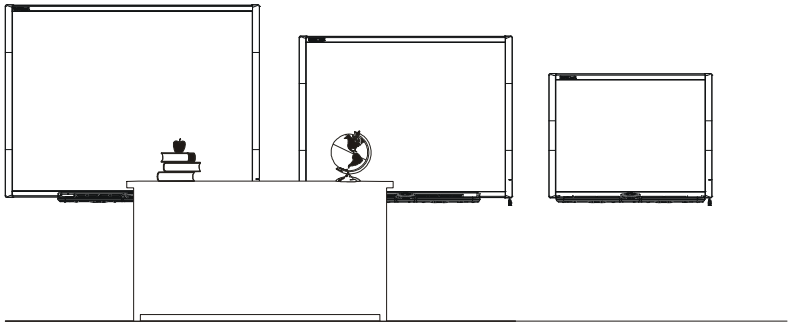

Modell	Távolság a padlótól a tartó aljáig	Távolság a padlótól az interaktív tábla tetejéig
640	151,1 cm (59 1/2")	161,9 cm (63 3/4")

Eszközök, melyek interaktív táblája falra szereléséhez szükségesek

Interaktív táblája falra szereléséhez a következő eszközökre lesz szüksége, melyek nem tartozékok:

- egy Phillips® 2-es méretű kereszthornyos csavarhúzó (kézzel kell minden csavart meghúzni)
- egy vonalzó vagy mérőszalag
- egy szintező
- egy toll vagy jelölőeszköz
- egy kétágú létra

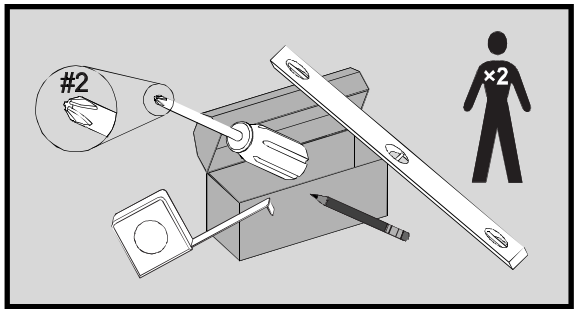

FIGYELMEZTETÉS

- Ezen útmutatások be nem tartása személyi sérülést és a termék károsodását okozhatja.
- Két személy szükséges interaktív táblája biztonságos falra szereléséhez, mivel túl nehéz lehet ahhoz, hogy egy személy biztonságosan a fali tartókra tegye. Amikor felemeli az interaktív táblát, akkor maga és segítője az ernyő egyik oldalán álljanak, az alsó sarkoknál tartsák a súlyt, míg a másik kezükkel a tetejénél tartsák egyensúlyban.

FIGYELEMS

- Ha felszerelés előtt falnak kell az interaktív tábláját támasztania, akkor ellenőrizze, hogy függőleges helyzetben az interaktív táblája súlyának elviselésére tervezett toll tálca tartókon marad-e.

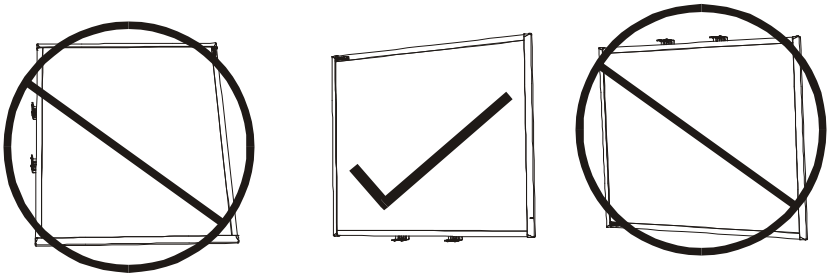

- Ne tegye az oldalára vagy a kerete tetejére az interaktív tábláját.

MEGJEGYZÉS

- A SMART termék interaktív funkcióiból származó valamennyi előny kihasználása érdekében a digitális projektort (nem tartozék) csatlakoztatnia kell.
- A következő eljárás egyes lépései eltérnek az ábrákon láthatóaktól, ha SMART Board 685/D685 vagy 690/D690 interaktív táblával rendelkezik.

Interaktív táblája falra felszerelés

Ezen eljárást kövesse SMART Board interaktív táblája gipszborítású vázas falra vagy száraz falra történő szerelésnél. Egyes megjegyzések beton falra történő szerelésre vonatkoznak.

FONTOS

Ha interaktív tábla rendszerét bizonyos falazott faltípusokra kell szerelni, beleértve a beton vagy salakbeton falazóelemekből készült, vasbeton falakat, vakolatlehúzó léccel készített falakat, szokásostól eltérő szerkezetű falakat vagy egyéb faltípusokat, akkor a helyi építési hatósághoz forduljon útmutatásokért, ajánlásokért és biztonságos munkavégzési gyakorlatokat illetően.

Interaktív táblája felszereléséhez

1. Ceruza, szintező és vonalzó vagy mérőszalag használatával húzzon egy vízszintes vonalat a falra, mely interaktív táblája jövőbeli helyének középpontjára van középpontosítva. Ha a projektora már fel van a mennyezetre szerelve, akkor ez durván a vetített képe közepe.

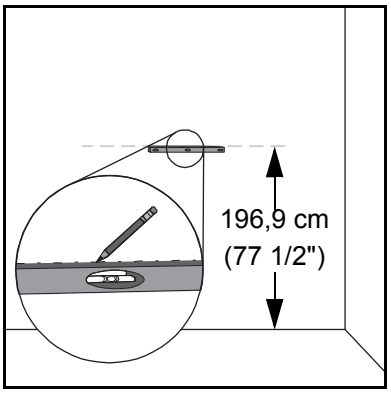

MEGJEGYZÉS

Az ábra a SMART Board 680, D680, 685, D685, 690 és D690 interaktív táblák felnőtt használói számára az mutatja az átlagos magasságot. Egyéb modellekre és hallgatóságokra vonatkozó ajánlott szerelési magasságért az előző oldalakat nézze meg.

2. A szerelősínt sablonként használva jelölje be az öt rögzítő furat helyét a falon.

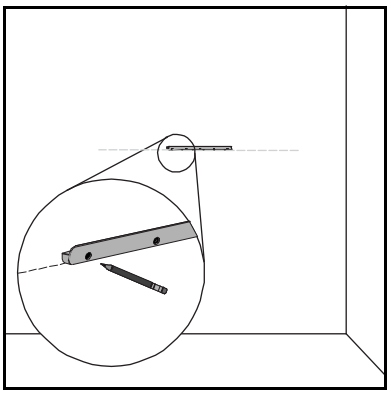

VAGY

Ha egy SMART Board 685/D685 vagy 690/D690 interaktív táblát szerel fel, akkor a fali tartó legbelső 10,2 cm (4") vagy 15,3 cm (6") furatait külön-külön igazítsa be, majd az ábrának megfelelően jelölje be a 10 rögzítőfurat helyét a falon.

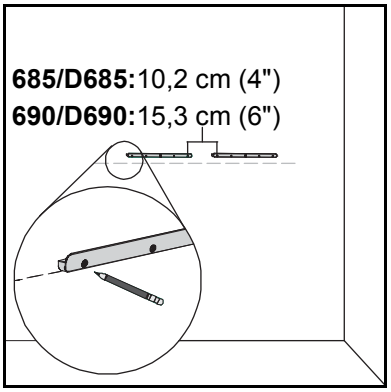

FIGYELMEZTETÉS

Két fali szerelősínt használjon a SMART Board 685/D685 vagy a vagy a 690/D695 interaktív táblája felszereléséhez. Csak egy szerelősín használata személyi sérüléshez, vagy a termék károsodásához vezethet.

3. Phillips 2-es számú kereszthornyos csavarhúzót használjon minden jelölésnél a mellékelt önmenetvágó fali horgonyok rögzítéséhez.

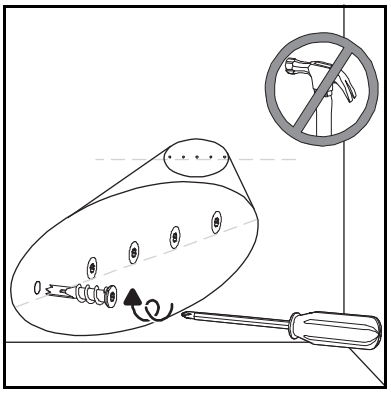

FIGYELEM

Ne használjon kalapácsot e horgonyok rögzítéséhez.

Ha úgy találja, hogy nem lehet egy horgonyt a falba szintjéig becsavarni, akkor egy lécbe ütközhetett. Ekkor nem szükséges az ilyen helyen horgonyt használnia. A léc megfelelően támasztást biztosít a csavar számára, mely a szerelősínt a falra rögzíti.

MEGJEGYZÉS

– Betonfal esetében fúrjon lyukakat a jelöléseknél, majd dugja a lyukakba a betonhorgonyokat (nem tartozék).

– Szükség esetén álljon kétágú létrára, hogy e fali horgonyokat a fallal egy szintben rögzítse.

4. A csavarhúzó használatával, a mellékelt öt csavar segítségével, rögzítse a fali szerelősínt az önmenetvágó fali horgonyokhoz.

5. Egy másik személy segítségével akassza ideiglenesen a fali szerelősínje közepére az interaktív tábláját.

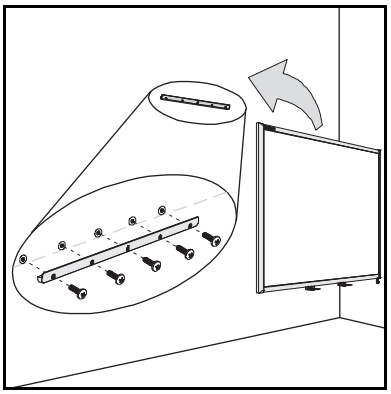

Interaktív táblája és projektora egy vonalba állítása

Ha rögzített helyre van a projektora szerelve, akkor az interaktív tábláját hozza a vetített képpel egy vonalba, mielőtt az L-alakú füleket rögzíti. Egy megfelelően beállított kép derékszögben illeszkedik interaktív táblája képernyőjére. A vetített kép mindkét oldalának majdnem a megjelenítő képernyője széléig kell nyúlnia.

FONTOS

A SMART Board D600 sorozatú interaktív táblák esetében fontos, hogy megfelelően legyen az interaktív táblája és a projektor egy vonalban állítása, hogy kétfelhasználós módban a SMART Notebook szoftverben egy vonalba essen az interaktív tábla fizikai közepével a vetített képosztó. A tényleges osztóvonal mindig az interaktív táblája fizikai közepére esik, függetlenül attól, hogy a vetített képe hol jelenik meg.

Interaktív táblája tájolásához egy vonalba hozásához

1. Szerelje fel illetve szükség esetén állítsa be projektortartón vagy állványon lévő projektorát, majd kapcsolja be, és irányítsa a projektora lencséjét interaktív táblája képernyőjének a közepére.
2. A projektora gyártói utasításainak megfelelően végezzen finombeállításokat a vetített kép méretén, szintjén és élességén.
3. Csúsztassa oldalra a szerelősínen az interaktív tábláját, hogy egy vonalba hozza a vetített képpel.
4. Ismételje a 2. és 3. lépéseket, amíg megfelelően be nem állította az interaktív tábláját.

A szerelés befejezése

A következő eljárást nézze meg, hogy befejezze interaktív táblája szerelését.

A szerelése befejezéséhez

1. Az alsó keret alatt két L-alakú fémtartót talál. Mindkét tartó közepén egy fémfül található. Addig nyomja e fület, amíg a falhoz nem ér, majd egy ceruzával jelölje be a rögzítő furatok helyeit.

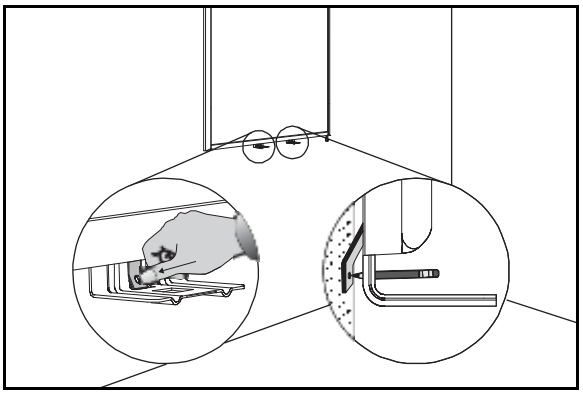

2. Vegye le az interaktív táblát a falról, majd mindegyik jelölésnél egy csavarhúzóval rögzítse az önmenetvágó fali horgonyokat.

   MEGJEGYZÉS
   Betonfal esetében fúrjon lyukakat a jelöléseknél, majd dugja a lyukakba a betonhorgonyokat.

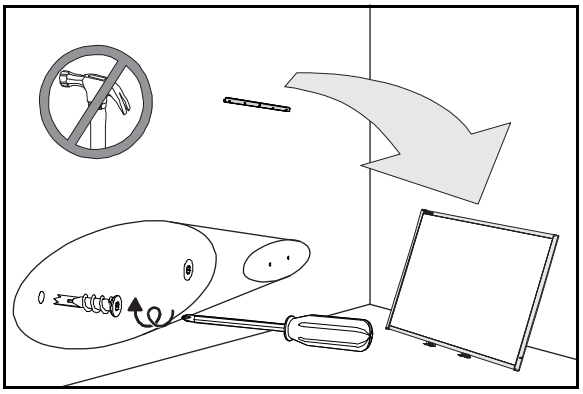

3. Egy másik személy segítségével akassza az interaktív tábláját a a fali szerelősínre, majd az ábrának megfelelően a mellékelt csavarokkal az L-alakú fémtartókat rögzítse a fali horgonyokhoz.

   MEGJEGYZÉS
   Ha az interaktív tábláját biztonsági kábellel akarja lelakatolni, akkor e tartók lezárása előtt nézze meg a *A tolltartó tálca interaktív táblájához lakatolása* 16. oldalon írottakat.

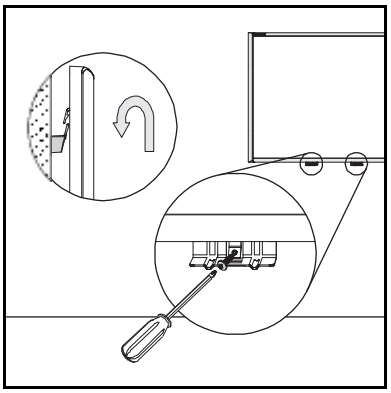

4. Tegye a két L-alakú fémtartóval egy vonalba a tolltartó tálcát, majd addig csúsztassa a fal felé, amíg az interaktív táblája alsó keretéhez nem simul.

   A helyére kattan a tolltartó tálca.

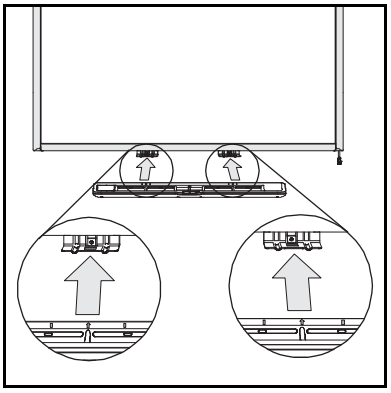

5. Vezesse a moduláris I²C busz kábelt a kábelvezető csatornán keresztül a tolltartó tálca jobb alsó vége alá, majd dugja a csatlakozódugóját az **1** csatlakozóaljzatba.

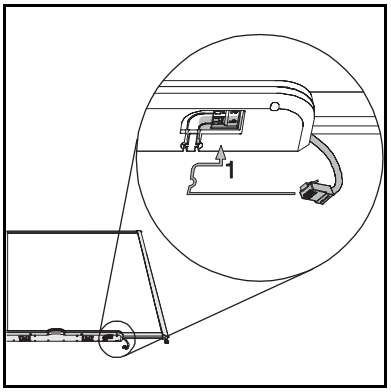

6. Nyomja a kábelt a tálca alján lévő kábelvezető csatornába. E lépés védi a moduláris kábel RJ11 csatlakozóját a sérüléstől, ha előbb a kábel csatlakozásnak bontása nélkül veszi ki a tolltartó tálcát.
7. Tegye a négy tollat és a radírt a tolltartó tálca megfelelő nyílásába.

A tolltartó tálca és az interaktív tábla lezárása

Mivel levehető a SMART Board interaktív tábla tolltartó tálcája lehet, hogy ezt — és az interaktív tábláját — egy biztonsági kábellel meg akarja védeni.

MEGJEGYZÉS

A tolltartó tálca lezárásával az interaktív táblája számára is lopásgátlást biztosíthat, mivel az interaktív tábláját a falhoz rögzítő csavarok közvetlenül a tolltartó tálca alatt vannak elhelyezve, és a tolltartó tálca leválasztásához ki kell azokat csavarozni. Valójában, amikor lezárja a tolltartó tálcát, akkor az interaktív tábláját is lezárja, ha elég szoros a biztonsági kábel.

A tolltartó tálca interaktív táblájához lakatolása

A tolltartó tálca alatt, található a lakatnyílás, mely befogad egy biztonsági kábelt, mint egy Kensington® zár.

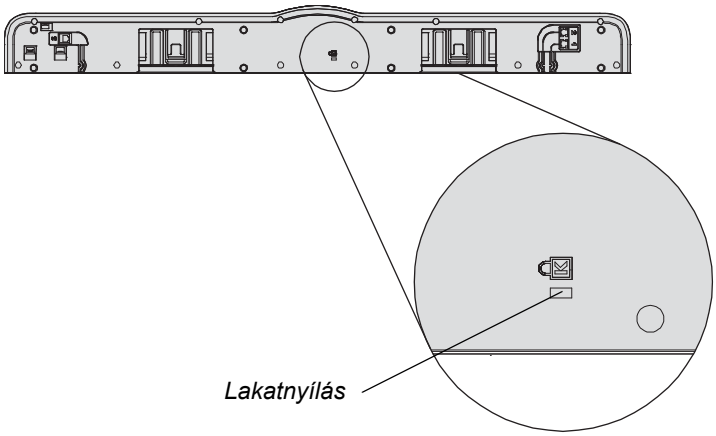

FONTOS

Legyen tudatában annak, hogy nem megbízható védelemre tervezték a biztonsági kábel zárakat, mivel azok kitörhetőek. Azonban a potenciális tolvajokat visszatarthatja a termék eladásának megkísérelésétől, mivel a törött biztonsági kábel zárnyílás által egyszerűen lehet lopott terméket azonosítani.

A tolltartó tálca interaktív táblájához lakatolásához

1. Mielőtt a tolltálca tartó a 3. lépésben, a 15. oldal lévő ábrának megfelelően a falra rögzíti, hurkolja át a tartók mögött a biztonsági kábelt.
2. Fűzze a zárral ellátott kábelvéget a hurkoló kábelvégen keresztül.
3. Ellenőrizze, hogy elég szoros-e a kábel ahhoz, hogy addig ne tudja eltávolítani a tolltartó tálcát, amíg a lakat a helyén van, majd szerelje fel a tolltartó tálcát.
4. Dugja a biztonsági kábel fogatott végét a zárnyílásba, majd a tolltartó tálca falhoz rögzítésével fejezze be a felszerelést.

A tolltartó tálca tolltartó tálca tartókhoz rögzítése

Mivel szerszámok nélkül lehet a tolltartó tálcát leszerelni lehet, hogy biztonságosan rögzíteni akarja a tartóihoz. Ehhez dugjon be két 8/M4 csavart (nem tartozék) a következő ábrán jelzett furatokba.

MEGJEGYZÉS

A régebbi egységek nem rendelkeznek e funkcióval.

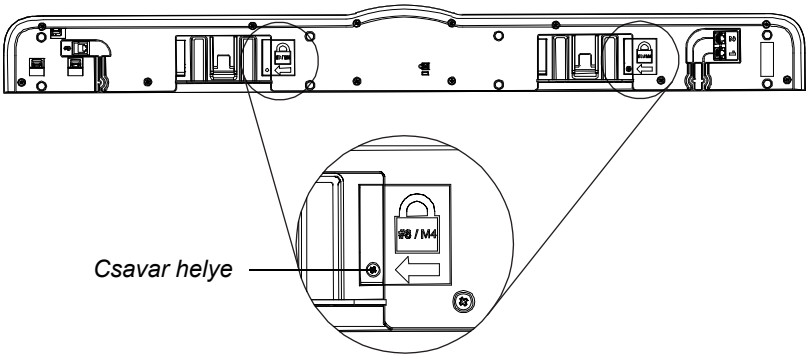

A Tolltartó tálca leszerelése

Interaktív táblája szállítása vagy javítása során szükség lehet a tolltartó tálca leszerelésére.

FIGYELMEZTETÉS

Nincsenek a felhasználó által szervizelhető alkatrészek a tolltartó tálca belsejében. Csak képesítéssel rendelkező személyek szerelheti ki a tolltartó tálca nyomtatott áramköri lemezeit, és ezen eljárást megfelelő elektrosztatikus kisülés (ESD) elleni védelemmel kell végezni.

FIGYELEM

Ha por vagy kicsi részecskék akadályozzák a tolltartó tálca gombok mozgatását vagy a beragadását okozzák, akkor óvatosan távolítsa el az eltömődéseket.

MEGJEGYZÉS

Nem szükséges ESD védelmet viselni, amikor a következő eljárást végzi.

A tolltartó tálca leszereléséhez

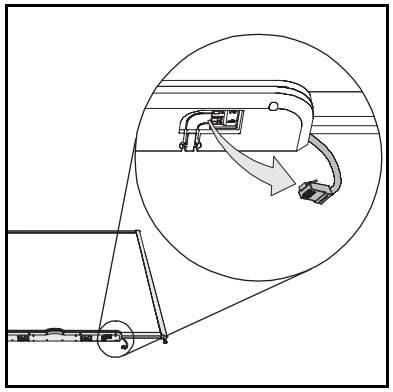

1. Kapcsolja ki az interaktív tábláját az USB-kábel számítógép vagy a bővítőmodul tápegység csatlakozásának a bontásával, ahogyan megfelelő.
2. Vegye ki a tollakat és a radírt a tolltartó tálcából.
3. Nyúljon a tolltartó tálca alá, és bontsa a moduláris kábel csatlakozását.
4. Ha a tolltartó tálcát a tartóihoz rögzített, az előző részben leírt módon két csavar használatával, akkor csavarozza ki e csavarokat.
5. Ha Kensington zárral vagy hasonló eszköz segítségével rögzítette a tolltartó tálcát, akkor szerelje le a zárat.
6. Nyúljon a tolltartó tálca alá, és húzza lefelé a két nagy műanyag kapcsot. Mivel e kapcsok végei kissé kinyúlnak lefelé, könnyű a helyük meghatározása.

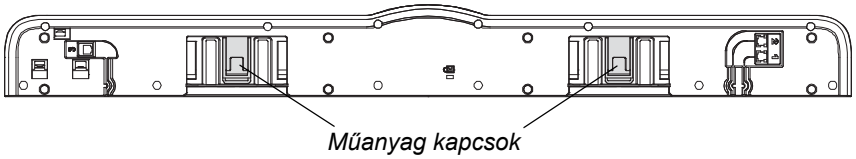

A tolltartó tálca alulról

7. Miközben lefelé nyomja a kapcsokat, óvatosan csúsztassa a tolltartó tálcát maga felé, amíg leválasztja a két L-alakú fémtartóról.

3. fejezet

Interaktív táblája számítógépéhez csatlakoztatása

E fejezetben

E témaköröket nézze meg a SMART Board 600 vagy D600 sorozatú interaktív tábla számítógépéhez való csatlakoztatására vonatkozó információkért.

Áttekintés 20

Tápfeszültség ellátás biztonsága 20

USB-kábellel csatlakoztatás 20

SMART termékillesztő programok telepítése 22

Számítógépe beállításainak konfigurálása 25

Interaktív táblája tájolása 26

Egy vendég hordozható számítógép csatlakoztatása 29

Több interaktív termék csatlakoztatása 29

Áttekintés

A mellékelt USB-kábel lehetővé teszi, hogy számítógépét az interaktív táblájához csatlakoztassa. Mivel a mellékelt kábel mind digitális jelet mind tápellátást biztosít számítógépe által interaktív tábla számára, ezért nem szükséges további tápegység.

Interaktív táblája érintésérzékennyé válik, miután a SMART termékillesztő programokat telepítette a csatlakoztatott számítógépére. Interaktív táblája számítógépéhez való csatlakoztatása után rövid tájolási eljárást kell végeznie. Lásd *Interaktív táblája tájolása* 26. oldalon.

Tápfeszültség ellátás biztonsága

FIGYELEM

A működési biztonság és az interaktív táblája károsodásának elkerülése érdekében, csak olyan számítógéphez csatlakoztassa az USB-csatlakozót, mely USB logót viselő USB specifikációnak megfelelő interfésszel rendelkezik. Ezenkívül az USB forrásoldali számítógépnek meg kell felelnie a CSA/UL/EN 60950 szabványnak, továbbá CE jelöléssel és a CSA/UL 60950 szabvány szerinti CSA és/vagy UL jelöléssel kell rendelkeznie.

USB-kábellel csatlakoztatás

FONTOS

Vezeték nélküli vagy soros bővítőmodul segítségével történő csatlakoztatásra vonatkozó információkért, a tartozék útmutatókat nézze meg a SMART Board 600 és D600 sorozat Tanácsadó szolgálat weboldalon.

A SMART Board interaktív táblája nagy teljesítményű USB 2.0 sebességű periféria interfésszel rendelkezik, mely 12 maximum Mbps sebességgel működik. Az egység USB 2.0 és USB 1.1 kompatibilis interfészekkel működik.

Az interaktív táblája fő USB csatlakozása egy gyártóspecifikus mozgatható kábel. USB B típusú csatlakozóaljzat a csatlakozó.

Egyártóspecifikus kábel, interaktív táblája falról való leszerelése nélküli, kényelmes hozzáférést nyújt az USB-csatlakozóaljzathoz. A mozgatható vezetéket és az USB-kábelt az interaktív táblája hátoldalán lévő csatornába teheti, hogy ne legyenek láthatóak.

USB-kábel használatával történő csatlakoztatáshoz

1. Csatlakoztassa a mellékelt USB-kábel egyik végét a gyártóspecifikus csatlakozóhoz, mely az interaktív tábla jobb alsó sarkénál lóg le.

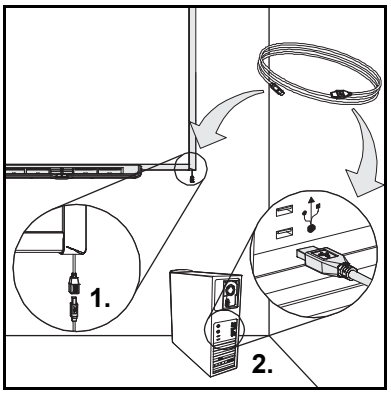

MEGJEGYZÉS
Körülbelül 300 g (10 uncia) tömegnek megfelelő lefelé irányuló erőt kell kifejtenie egy USB-kábelnek a gyártóspecifikus USB-csatlakozóaljzatból való kihúzásához. Mivel az egész 5 m-es (16') USB-kábel tömege 200 g (7 uncia), ezért nem szükséges szalaggal vagy másképp az USB-kábelt a gyártóspecifikus csatlakozóhoz rögzítenie. A kivitel biztosítja, ha valaki rálép a kábelre, akkor inkább szétkapcsolódik, mintsem sérülést vagy károsodást okozzon a vezérlő modulnak.

2. Az USB-kábel másik végét a számítógépe egyik USB-csatlakozóaljzatába csatlakoztassa.
3. Nyomja meg számítógépe főkapcsoló gombját interaktív táblája működésének az indítására.
4. Szükség esetén jelentkezzen be a számítógépén. Ha számítógépén nem szükséges bejelentkezés, akkor engedélyezze a számítógépnek az alapértelmezett képernyőkép megjelenítését.

   Ha olyan számítógépet használ, melyen Mac OS X operációs rendszer fut, vagy már rendelkezik megfelelő USB illesztőprogrammal, akkor a Windows® számítógépén, akkor a keret jobb alsó részén lévő Kész fény azonnal piros színűre változik, majd zöld színnel villog. Ha ez történik, akkor a *SMART termékillesztő programok telepítése* 22. oldalon című részt nézze meg.

Ha nincs a Windows számítógépére a megfelelő illesztőprogram telepítve, akkor egy *Új hardver* varázsló segíti az újonnan csatlakoztatott USB kezelőfelület eszköz (HID) illesztőprogramjának megtalálását, mely az interaktív táblája. A következő részt nézze meg az USB-illesztőprogram telepítését illetően.

Az USB-illesztőprogram telepítéséhez (csak Windows)

1. Kattintson a **Tovább** gombra, hogy a varázslót megfelelő illesztőprogram keresésére utasítsa.
2. Kattintson ismét a **Tovább** gombra, hogy számítógépe operációs rendszerét a megfelelő illesztőprogram merevlemezén lévő illesztőprogram adatbázisban történő keresésére utasítsa.

   MEGJEGYZÉS
   Ha nem sikerül a Windows operációs rendszernek megtalálni a megfelelő illesztőprogramot, akkor tegye be a Windows CD-t a CD-meghajtójába, majd telepítse az USB kezelőfelület illesztőprogramot. Mivel az USB-kezelőfelület az USB-eszközök alosztálya, az alapértelmezett telepítés nem minden esetben tartalmazza az illesztőprogramokat. Telepítenie kell a számítógépére ezen illesztőprogramokat a mellékelt USB-kábel megfelelően működéséhez.
3. Kattintson az illesztőprogram keresés vagy illesztőprogram telepítés befejezése után a **Befejezés** gombra.

   A Kész jelzőfény pirosra változik, majd zöld fénnyel villog annak jelzésre, hogy kap tápfeszültséget a vezérlő az USB-csatlakozáson keresztül, és kezelőfelület egér módban működik.

Most kell SMART termékillesztő programokat telepítenie.

SMART termékillesztő programok telepítése

A SMART termékillesztő programok számítógépére való telepítése után a SMART Board interaktív tábla képernyője reagálni fog egy interaktív tábla ujjával vagy tolltálca tollal képernyője felületén történő érintésére. A SMART termékillesztő programok tartalmazzák azon eszközöket, melyek ujjával vagy tollal érintve vezérelhet számítógépes alkalmazásokat, és digitális tintával írhat is rájuk.

SMART termékillesztő programok egy Windows számítógépen

1. Szükség esetén nyomja meg projektora üzemi kapcsológombját, hogy a képernyőjén lássa a vetített számítógépes képet.
2. Tegye a mellékelt SMART termékillesztő program CD-t számítógépe CD-meghajtójába, hogy megjelenjen a szoftver telepítési képernyő.

   MEGJEGYZÉS
   – Ha nem indul automatikusan a CD, akkor jelölje ki a **Start > Futtatás** menüpontot, írja be az **x:\autorun.exe** címet a *Futtatás* ablakba (ahol “x” a CD-meghajtója betűje), majd kattintson az **OK** gombra.

– Vagylagosan SMART termékillesztő programokat a SMART tanácsadó szolgálat weboldalról tölthet le. Ehhez menjen a SMART Notebook szoftver Windows operációs rendszerekhez tanácsadó szolgálat oldalra, és jelölje ki a **csak SMART termékillesztő programok letöltése műveletet**.

3. Kövesse a képernyőn megjelenő útmutatásokat.

   Villogó zöldről folyamatos zöldre változik a keret jobb alsó részén található Kész fény, és az értesítési területen megjelenik a SMART Board ikon azt jelezve, hogy az interaktív táblája sikeresen kommunikált a SMART termékillesztő programokkal.

SMART termékillesztő programok egy Mac számítógépre telepítése

1. Szükség esetén nyomja meg projektora üzemi kapcsológombját, hogy a képernyőjén lássa a vetített számítógépes képet.
2. Tegye a mellékelt SMART termékillesztő program CD-t számítógépe CD-meghajtójába, hogy megjelenjen a szoftver telepítési képernyő.

   MEGJEGYZÉS

   – Ha nem indul automatikusan a CD, akkor duplán kattintson a **SMART Board szoftver telepítő CD** ikonra, majd duplán kattintson a Kereső **SMART Board Software** ikonjára.

   – Vagylagosan SMART termékillesztő programokat a SMART tanácsadó szolgálat weboldalról tölthet le. Ehhez menjen a SMART Notebook szoftver Mac operációs rendszerekhez támogatási oldalra, és jelölje ki a **csak SMART termékillesztő programok letöltése műveletet**.

3. Kövesse a képernyőn megjelenő útmutatásokat.

   Villogó zöldről folyamatos zöldre változik a keret jobb alsó részén található Kész fény, és a Dock funkcióban megjelenik a SMART Board ikon azt jelezve, hogy az interaktív táblája sikeresen kommunikált a SMART termékillesztő programokkal.

Felvehet a tolltartó tálcáról egy tollat és írhat az asztalra vagy bármely kivetített alkalmazásra, majd bármely tintával használható alkalmazásban rögzítheti a megjegyzéseit.

Tintával használható programok listájának megjelenítéséhez

1. Jelölje ki a Windows értesítési területen a Mac Dock funkcióban a **SMART Board** ikont, majd jelölje ki a **Vezérlőpult** menüpontot.

   Megnyílik a SMART Notebook vezérlőpanel.

2. Kattintson a **SMART eszközök konfigurálása** ikonra.
3. Kattintson a **Tollal használható programbeállítások** menüpontra.

   Megnyílik a Tollhasználati ablak. Engedélyezheti vagy letilthatja a Tollhasználatot a listában szereplő programok esetében.

USB hosszabbító kábelek és csomóponti csatlakozók

Az interaktív táblájához mellékelt 5 m-es (16') USB-kábel a maximális hosszúságig megfelel az USB 2.0 szabványnak. Ha a mellékelt USB-kábel nem elég hosszú, akkor aktív USB hosszabbító kábeleket, USB-hosszabbítókat vagy csomóponti csatlakozókat használjon a csatlakozás meghosszabbítására.

MEGJEGYZÉS

- Nem támogatottak a passzív USB hosszabbító kábelek.
- Egyes számítógépek belső aktív csomóponti csatlakozókat használnak több USB-csatlakozóaljzat biztosítására. Lehet, hogy a számítógép operációs rendszere e belső csomóponti csatlakozókat külső eszközökként ismeri fel, ezáltal korlátozva a használható USB-hosszabbítók számát.

Vagylagosan az 5-ös kategóriájú USB-hosszabbítók körülbelül 100 m-ig (325') teszik lehetővé a hosszabbítást.

MEGJEGYZÉS

Amikor ezen egységeket használja, akkor a kábeleinek és csatlakozóinak meg kell a forgalmazó műszaki jellemzőinek felelniük. Az impedancia illesztetlenségek és a rossz csatlakozások jelromlást és interaktív tábla teljesítmény problémákat okozhatnak.

Egy USB csomóponti csatlakozónak is jól kell az interaktív táblájával együtt működnie. Ha folyamatos letöltésű audiot is használ az USB csomóponti csatlakozón keresztül, akkor gondoskodjon arról, hogy a legújabbak legyenek a Microsoft® USB illesztőprogramok, hogy ne váljon hullámzóvá, szaggatottá vagy egyéb módon elfogadhatatlanná az interaktív táblája teljesítménye.

FONTOS

- Ha USB-hosszabbítót vagy csomóponti csatlakozót használ az interaktív táblájával, akkor a helyes működés érdekében annak meg kell felelnie az USB 1.1 vagy USB 2.0 interfészeknek. Legalább 300 mA-t kell az interaktív táblájának biztosítania.
- Egyes önálló tápellátású hosszabbítók és csomóponti csatlakozók csupán maximum 100 mA-t szolgáltatnak a csatlakozatott eszköznek, így nem fognak az interaktív táblájával működni.

USB-kapcsolata meghosszabbítására vonatkozó további információkért a *USB-kapcsolatok meghosszabbítása* (99641 dokumentum) című dokumentumot nézze meg.

Számítógépe beállításainak konfigurálása

Az optimális konfiguráció beállítása érdekében a következő ajánlott beállításokat használja az interaktív tábláját támogató számítógépen.

Ajánlott beállítások

Úgy konfigurálja számítógépe energiagazdálkodási beállításait, hogy egy órás tétlenség után kapcsolja ki a monitort, és két óra elteltével állítsa készenléti módba a merevlemezt. A megnövelt időtartam megakadályozza a számítógépet abban, váratlanul kikapcsoljon (például, előadások vagy megbeszélések során, amikor szünetek fordulnak elő a számítógép működésében).

Megadott várakozási idő elteltével számítógépe befejezi RGB videojelek küldését projektora számára, melynek hatására a projektor készenléti módra való áttérését is elindítja. Hasonlóképp, a projektorához mellékelt gyártói útmutatások követésével is készenléti módba állíthatja a projektorát. A beállítások megváltoztatására az operációs rendszeréhez tartozó útmutatásokat nézze meg.

Számítógépe felbontásának a projektora felbontásához való igazítása

Gondoskodjon arról, hogy illeszkedjen a projektor és a számítógép felbontás beállítása. Ha nem illeszkedik a számítógép felbontása a projektor felbontásához, akkor a kép nem megfelelően tölti ki az interaktív tábla képernyőjét és villódzó vagy torz lehet.

A projektorához mellékelt útmutató segítségével állítsa be a projektor optimális képfelbontását, majd úgy állítsa be a számítógépe felbontását, hogy az illeszkedjen. A Windows vezérlőpulton vagy a Mac rendszer egyéni beállítások programmal állíthatja be a számítógépe képernyő felbontását. Ha további támogatásra van szüksége számítógépe képernyőfelbontásának változtatására, akkor nézze meg operációs rendszere útmutatóját.

Lehet, hogy jobb eredmény elérésre be kell állítania számítógépe frissítési frekvenciáját. 60 Hz-es kezdeti frissítési frekvenciát állítson be a számítógépén, majd le- vagy felfelé változtassa, amíg meg nem határozza az ideális frissítési frekvenciát. A számítógépe frissítési frekvenciájának beállítására vonatkozó további információkért az operációs rendszerében található útmutatásokat nézze meg.

Interaktív táblája tájolása

SMART Board interaktív táblája alapértelmezett tájolási adatokkal rendelkezik. Interaktív táblája vezérlő modulja használja ezen adatokat, ha a SMART termékillesztő programokkal nem tájolta az interaktív tábláját.

A SMART termékillesztő programok számítógépére telepítése után tájolja az interaktív tábláját. *Felhasználói tájolásnak nevezik a SMART termékillesztő programokkal végzett tájolást.* Interaktív táblája tájolása biztosítja a lehetséges legnagyobb írási és érintési pontossági szintet. Mindig végezzen el interaktív táblája tájolását, ha az utolsó használat óta elmozdították a projektorát vagy az interaktív tábláját, valamint az egérmutató nem megfelelően van az ujjához vagy egy tollhoz igazítva, amikor azt a képernyőhöz érinti.

Alapértelmezett gyári tájolás

Amikor az interaktív táblája az alapértelmezett gyári tájolási adatokat használja, akkor a képernyőn lévő érintési pont eléggé jól megfelel a vetített számítógép asztali képnek, feltéve, hogy a vetített kép kitölti a teljes interaktív képernyőt. Az alapértelmezett tájolás egy egyszerű 2 pontos tájolás, mely azt eredményezheti, hogy a vetített érintési pont a tényleges érintési helytől el van tolva. A 9, 12 vagy 20 pontos tájolással növelje az érintési pontosságot.

MEGJEGYZÉS

A vezérlő modulon a Visszaállítás gomb legalább három másodpercig való megnyomva tartásával állíthatja vissza az alapértelmezett tájolási paramétereket.

4 és 9 pontos felhasználói tájolás

Amikor gyors 4 pontos vagy normál 9 pontos tájolást végez, akkor a tájolási adatokat interaktív táblája vezérlő moduljának flash memóriájába ment (azaz a tájolási adatokat az interaktív tábla tárolánál maradnak). Ha másik számítógépet csatlakoztat, akkor változatlanok maradnak az interaktív tábla tájolási adatai.

12 és 20 pontos felhasználói tájolás

12 vagy 20 pontos felhasználói tájolást is végezhet. Eltérően a 4 és 9 pontos tájolástól a számítógépen lévő illesztőprogramok tárolják a 12 és 20 pontos tájolási adatokat, és így azok az interaktív táblája helyett a számítógépén maradnak. A vezérlő modul visszaállítása nem törli a számítógépéről a 12 vagy 20 pontos tájolás adatait.

Ha másik számítógépet csatlakoztat, akkor a vezérlő memóriában tárolt legmagasabb szintű tájolási adatokat használja az interaktív tábla.

Interaktív táblája tájolásához

1. Nyomja meg és egyidejűleg tartsa megnyomva a két nagy tolltartó tálca gombot.

   VAGY

   Nyomja meg a tolltartó tálcán a **Súgó** gombot, majd jelölje ki a **A SMART Board igazítása/tájolása** műveletet.

   MEGJEGYZÉS
   A tolltartó tálca gombokra vonatkozó további információkért lásd *Tolltartó tálca gombok* 35. oldalon.

   Megnyílik a tájolás képernyő.

2. Vegyen fel egy tollat a tolltartó tálcából.

3. A képernyő bal felső sarkában kezdve addig nyomja erősen a toll hegyével a cél közepét, amíg a cél a következő pontra nem mozog. Próbálja a toll rezgését elkerülni, amikor a képernyőről felemeli a tollat, és gondoskodjon arról, hogy a képernyőre merőleges irányba emelje el azt.

   MEGJEGYZÉS
   – Bár használhatja az ujját az interaktív tábla tájolására, egy szűkülő végű eszközt, mint egy tolltartó tálca toll nagyobb pontosságot biztosít a célok érintésekor.

   – A következő kép jelenik meg a 9 pontos tájolási képernyőn.

Ez az első tájolási cél. Érintse meg a középpontot, hogy megkezdje az interaktív táblája tájolását.

Teljes tájolás képernyő

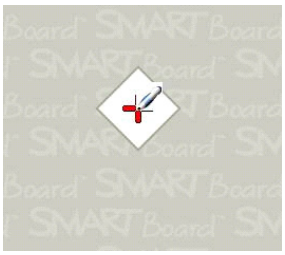

Jó tájolási pont
A cél közepét érinti a toll.

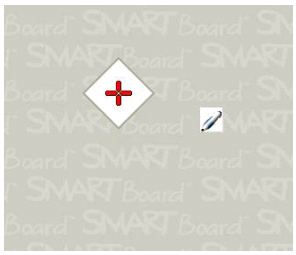

Rossz tájolási pont

4. Addig ismételje a 3. lépést, amíg eléri az utolsó pontot.

   MEGJEGYZÉS
   Ha nem elégedett egy pont pontosságával, akkor nyomja meg a számítógép billentyűzetének balra mutató nyíl billentyűjét, hogy megismételje azon pont tájolását.

5. Az utolsó pontnál erősen nyomja meg a célt, és aggig várjon, amíg a “Várjon, amíg a tájolási eljárás be nem fejeződik.” üzenet meg nem jelenik.

   Bezárul a Tájolás képernyő.

4, 9, 12 vagy 20 érintés szükséges a tájolási eljáráshoz, attól függően, hogy a SMART Notebook vezérlőpulton, a SMART Board beállítások között, precíziós beállítást adott-e meg. A következő eljárás szemlélteti, hogyan változtassa meg a precíziós beállítást.

Egy 4, 9, 12 vagy 20 pontos tájolási eljárás kijelölésére

1. Nyomja meg egyszer a **SMART Board** ikont a Windows értesítési területen vagy Mac Dock funkcióban, majd nyomja meg a **Vezérlőpult** gombot.
2. Jelölje ki a **SMART hardverbeállítások** műveletet.
3. Ha egynél több SMART termék van csatlakoztatva, akkor jelölje ki a megfelelő interaktív táblát.
4. Jelölje ki a **Tájolás/igazítás beállításokat** a legördülő listából.
5. Jelölje ki a kívánt tájolási beállítást, majd nyomja meg az **OK** gombot.
6. Végezze el a tájolási eljárást, hogy érvényesítse a pontosság változtatását. Lásd *Interaktív táblája tájolásához* 27. oldalon.

Egy vendég hordozható számítógép csatlakoztatása

Ha SMART termékillesztő programok rátelepítése nélkül egy vendég hordozható számítógépet akar csatlakoztatni, akkor bontsa az USB-kábel csatlakozását a meglévő számítógépről, majd csatlakoztassa a hordozható számítógépre. Azonnal működik az interaktív táblája érintésvezérlése. Azonban a hordozható számítógép és a projektor közé egy videokábelt kell csatlakoztatnia.

MEGJEGYZÉS

- E konfiguráció esetén folyamatosan villog az interaktív tábláján lévő Kész fény. Ez normális. További információkért az *A Kész fény* 37. oldalon nézze meg a Kész jelzőfény állapotait.
- Ha az interaktív táblája egy RS-232 soros kábellel vagy egy vezeték nélküli Bluetooth kapcsolattal csatlakozik a meglévő számítógéphez, akkor nem kell a csatlakozást bontania. A vendég hordozható számítógép USB-kábel csatlakozása hatálytalanítja a bővítőmodul csatlakozását.

Több interaktív termék csatlakoztatása

Egynél több interaktív táblát csatlakoztathat a számítógépéhez. Például, csatlakoztathat két SMART Board interaktív táblát, és mindegyik termék esetében érintésvezérléssel rendelkezhet.

MEGJEGYZÉS

- Ha egynél több interaktív táblával rendelkezik, akkor mindegyikhez projektor szükséges.
- A SMART Board D600 sorozatú interaktív táblák esetében csak egyfelhasználós módban lehetséges több interaktív tábla csatlakoztatása.

A készüléke telepítése után konfigurálja a SMART termékillesztő programokat. Először döntse el, hogyan akarja, hogy a megjelenítések együttműködjenek.

Ugyanazt az asztal jelenítheti meg mindkét terméken, lehetővé téve, hogy különböző helyeken ülők ugyanazt a képet nézzék. E hatás elérésére láncba kapcsolt projektorokat vagy elosztó erősítőt használjon számítógép videojelének egynél több.

Ugyannak az asztalnak különböző nézeteit is bemutathatja az interaktív termékek segítségével. E beállítás által választhat, hogy egy ablakot nyit meg mindegyik képernyőn, vagy egy alkalmazást több képernyő között oszt meg. E beállításnál mindegyik megjelenítőhöz vagy projektorhoz külön kell a videojelet a számítógéptől küldeni. Ehhez a következő konfigurációk egyikét kell tartalmaznia:

- mindegyik megjelenítő vagy projektor számára külön videokártya van a számítógépében
- egy olyan videokártya, mely megosztja és továbbítja a több megjelenítő számára a videojeleket
- egy videó elosztó erősítő a számítógépe és a projektorok vagy a megjelenítők között

Ha a számítógépe asztala egynél több interaktív képernyőre terjed ki, és régebbi operációs rendszert használ, akkor termékek elrendezését meg kell a SMART termékillesztő programok számára adni. Ehhez nyissa meg a **SMART Notebook vezérlőpultot**, nyomja meg a**SMART Board beállítások** gombot, majd a listából jelölje ki a **Video kimenet elrendezése** beállítást. A konfigurációjától függően lehet, hogy meg kell a számítógép megjelenítési beállításait változtatnia. További információkért számítógépe videokártyájának a dokumentációját olvassa el.

Külön kell mindegyik interaktív terméket tájolnia, hogy megfelelően illeszkedjen a termék érintési pontjára a mutató. Ehhez nyissa meg a **SMART Notebook vezérlőpult** ablakot, és jelölje ki **A SMART termék tájolása/igazítása** műveletet. A Súgóközpontot nézze meg az egyes megjelenítők esetében alkalmazandó eljárást illetőn. A Súgóközponthoz való hozzáféréshez nyomja meg a tolltartó tálca **Súgó** gombját. A tolltartó tálca gombokra vonatkozó további információkért lásd *Tolltartó tálca gombok* 35. oldalon.

A több megjelenítő beállítása után, mindegyik megjelenítő rendelkezik érintésvezérléssel. Azonban egyes alkalmazások nem tudnak egyidejűleg egynél több forrásból származó mutató parancsot/egérbemeneti jelet kezelni. A többérintős beállítás engedélyezésére vonatkozólag útmutatásért a Súgóközpontban található témaköröket nézze meg.

Több SMART termék konfigurálására vonatkozó további információkért a *Több interaktív tábla csatlakoztatása egy számítógéphez,* című (315-ös dokumentumot) nézze meg.

4. fejezet

SMART Board interaktív táblája használata és karbantartása

E fejezetben

E témaköröket nézze meg, ha többet szeretne megtudni a SMART Board 600 vagy D600 sorozatú interaktív táblája használatáról és karbantartásáról.

A hibamentes működés biztosítására vonatkozó tanácsok 32

Az írófelület tisztántartása 33

Interaktív táblája szállítása 34

Kijelzők és kezelőszervek 35

A hibamentes működés biztosítására vonatkozó tanácsok

- Egy olyan USB vagy soros interfészhez csatlakoztassa az interaktív tábláját, melyet felismer az operációs rendszer, és nem használ másik alkalmazás.
- Ellenőrizze, hogy megbízhatóan van-e az összes toll és radír a tolltartó tálcában elhelyezve, ha az ujját akarja az interaktív képernyő érintésére használni. Ha elveszít egy tollat, akkor egy helyettesítő tárgyat tegyen a hiányzó tolltartó tolltálca nyílásába, hogy az interaktív tábla ne észlelje toll hiányzását, és azt tételezze fel, hogy éppen az interaktív felületen használja.

Biztonsági tanácsok tanárok számára

- Mondja meg a tanulóknak, hogy ne nézzenek közvetlenül a projektor fénysugarába. Helyette arra buzdítsa őket, hogy az interaktív táblán való munkavégzés során fordítsanak neki hátat. Mielőtt a tanulók az osztály felé fordulnak, oldalra kell lépniük, hogy kikerüljenek a projektor fénysugarából.
- Ellenőrizze, hogy nem néz-e közvetlenül a projektor fénysugarába. Fordítson hátat az osztálynak, amikor egy vetített képre ír. Lépjen oldalra az interaktív táblájától, mielőtt az osztály felé fordul.
- Mondja meg a tanulóinak, hogy ne érjenek a projektorhoz, mivel az felforrósodik a normál működés során.
- Ne használjon széket, hogy megnövelje a tanuló által elérhető magasságot. Ha a tanulók nem érik el a tetejét, akkor le kell aztinteraktív tábla engedni. Lehet, hogy alacsonyabb helyzetben kell újra a falra szerelt egységet felszerelnie. Ha állványra van az interaktív tábla szerelve, akkor egy másik felnőtt segítségével engedje le.
- Mondja meg a tanulóknak, hogy ne szaladgáljanak a SMART Board interaktív tábla állvány közelében, mivel megbotolhatnak az állvány lábaiban.

Az interaktív tábla károsodásának megelőzése

Bár a SMART Board interaktív táblája felülete nagyon tartós, a következő óvintézkedéseket tegye meg az interaktív tábla és komponensei sérülésének megelőzésére.

- Ne használjon éles vagy hegyes tárgyakat íróeszközként, mint golyóstollak vagy mutatóeszközöket.
- Ne használjon dörzsölő radírokat vagy erős vegyszereket a terméke tisztításához.
- Ne hagyjon hosszabb ideig ragasztószalagot az írófelületen. A szalag felemelése eltávolíthatja a bevonatot, mely a termék szárazon törölhetőségét biztosítja.
- Kerülje az interaktív tábla felszerelését és használatát túlzottan poros, nedves vagy füstös helyen.

Az írófelület tisztántartása

FONTOS

- Interaktív táblája tisztítása előtt kapcsolja ki a számítógépét vagy bontsa a csatlakozását, hogy ne keverje össze az asztali ikonokat vagy figyelmetlenségből ne aktiváljon alkalmazásokat, amikor a képernyőt törli.
- Hogy jobban lássa a piszkot vagy nyomokat állítsa készenléti módba (kikapcsolt lámpa) a projektorát.

Megfelelően gondos kezeléssel a SMART Board interaktív táblája évekig hibamentesen működik. Kövesse a következő tanácsokat, hogy tisztán tartsa a képernyő felületét:

- Ne használjon szárazon törölhető tollakat, melyeket nagyon nehéz eltávolítani.
- Ha szárazon törölhető tintát használ, akkor használat után, amint lehet törölje le. Minél hosszabb ideig marad a szárazon törölhető tinta a felületen, annál nehezebb azt eltávolítani.
- Ha a radírozás nem teljesen távolítja el a szárazon törölhető tinta nyomokat, akkor naponta, hetente vagy szükség szerint háztartási ablaktisztítóval tisztítsa az írófelületet, mint Windex®.
- Tisztítószer használata előtt nedves kendővel távolítsa el a felesleges szárazon törlésből származó port.
- Használjon szárazon törölhető toll tisztítót, mint Sanford EXPO Cleaner, ha radírozás még lát nyomokat.
- Ne permetezzen tisztítószert közvetlenül a képernyő felületre. Helyette, egy kendőre permetezzen kevés tisztítószer, majd finoman törölje át a képernyőt.
- Ne engedje, hogy a felesleges üvegtisztító az alsó keret és az írófelület közötti repedésbe vagy a tolltartó tálca nyílásaiba folyon.
- Izopropil alkoholt használjon makacs szennyeződések és szellemkép esetén.

TANÁCS

Interaktív táblája fertőtlenítésére vonatkozó további információkért, a *SMART Board interaktív táblája ferőtlenítése* (133351 dokumentum) című részt nézze meg.

Maradandó nyomot hagyó toll tintája szennyeződéseinek eltávolítása

Használhat nagy oldószer tartalmú szárazon író tollakat is a maradandó nyomot hagyó toll nyomainak eltüntetésére, mivel a szárazon törölhető tinta oldószereket tartalmaz, melyekkel el lehet a maradandó nyomot hagyó tintát távolítani. Szárazon törölhető tintával fedje be a maradandó nyomot hagyó tintát, majd addig törölje puha kendővel, amíg még nedves. Ha tintanyomok maradnak, akkor permetezzen üvegtisztítót vagy táblatisztítót a kendőre, és törölje tisztára a területet.

TANÁCS

A maradandó nyomot hagyó tinta eltávolítása után ne használjon alacsony oldószer tartalmú vagy illatanyag mentes szárazon törölhető tollakat, melyek nem megfelelő oldószereket tartalmaznak.

Interaktív táblája szállítása

Őrizze meg SMART Board interaktív táblája eredeti csomagolását, hogy rendelkezésre álljon, amikor szállítania kell az interaktív tábláját. Szükség esetén, amennyire lehetséges az eredeti csomagolásnak megfelelően csomagolja újra az interaktív tábláját. Optimális rezgés- és ütésvédelemmel tervezték e csomagolást.
Ha az eredeti csomagolása már nem áll rendelkezésre, akkor ugyanolyan csomagolást vásárolhat közvetlenül a hivatalos SMART viszonteladójától.

Ha jobban szereti a saját csomagolóanyagait használni, akkor ellenőrizze, hogy megfelelően védi-e az interaktív tábláját. Függőleges helyzetben szállítsa az egységet, hogy súlyos tárgyak rátételétől visszatartsa a szállítókat.

Ha gyakran szállítja az interaktív tábláját, akkor fontolja meg egy tartósabb kemény szállítótok megvásárlását a SMART Technologies vállalattól. A habbal bélelt belső részével, az alumínium éleivel és szegélyléceivel valamint a acéllal megerősített sarkokkal e szállítótok megvédi a SMART Board interaktív tábláját és dupla önbeálló kerekekkel rendelkezik a szállítás megkönnyítésére. A kemény szállítótok megrendelése érdekében forduljon a hivatalolos SMART viszonteladójához.

Kijelzők és kezelőszervek

A következő kijelzőkkel és kezelőszervekkel rendelkezik a SMART Board 600 vagy D600 sorozatú interaktív táblája.

- Tolltartó tálca gombok, LED-ek és érzékelők (lásd alább)
- Kész fény. Lásd *A Kész fény* 37. oldalon.
- A vezérlő modul Visszaállítás gombja. Lásd *Interaktív táblája visszaállítása* 41. oldalon.

A tollak és radír kényelmes elhelyezésére szolgáló hely biztosítása mellett a tolltartó tálca néhány kezelőszervvel, érzékelővel és kijelzővel is rendelkezik.

Tolltartó tálca gombok

Három gomb található a tolltartó tálca közepén. Két nagy szögletes gomb, melyeknek alapértelmezés szerint Billentyűzet (bal gomb) és Jobb kattintás (jobb gomb) funkciói vannak.

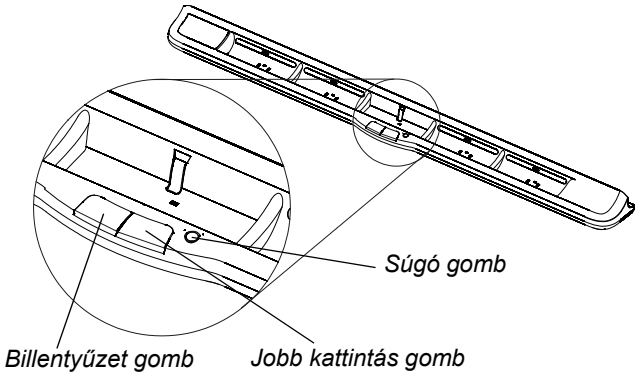

Mindkét módban a SMART termékillesztő programok használatával testre szabhatja a gombokat, hogy néhány más funkciót rendeljen hozzá, beleértve a nyomtatást, lapozást, alkalmazások indítását és a képernyőkép rögzítését. Mindkét gomb egyidejű megnyomás indítja a tájolási eljárást.

A harmadik kis kerek gomb a hálózathoz kapcsolódó Súgót indítja, ahol egy igazítás ikont talál az interaktív táblája tájolására.

Tolltartó tálca LED kijelzők és érzékelők

Amikor bekapcsolja vagy alapállapotba visszaállítja az interaktív tábláját, akkor kétszer világít a tolltartó tálcán a kijelző. A rendszer működése során csak akkor világít, amikor elvesz egy eszközt. Az utolsó tolltartó tálcáról felvett eszközt jelezve egyidejűleg csak egy világít. A tolltartó tálca egy olyan visszaverő infravörös érzékelőkkel észleli a tollak és a radír elvételét, mint amilyeneket a fénymásolókban a papír meglétének érzékelésére használnak.

MEGJEGYZÉS

A tolltartó tálca eszközöknek vissza kell az infravörös fényt verniük. A régi fajtájú fekete SMART Board interaktív tálca tollak nem tükrözik vissza megbízhatóan az infravörös fényt.

A tolltálca tartó érzékelőinek a tisztítása

Ha a tolltartó tálcája alján lévő infravörös érzékelők mélyedéseit eltömíti a por, akkor az érzékelők nem észlelik, amikor elvesz egy tollat vagy radírt. Nem világít a süllyesztett LED, és nem működik a felvett eszköz.

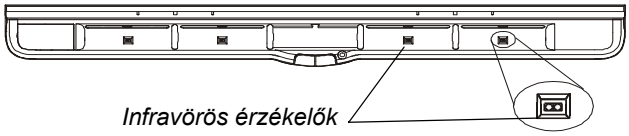

Egy érzékelő tisztításához háztartási üvegtisztítóval nedvesítsen meg egy pamut tampont, mint egy Windex, majd óvatosan tisztítsa meg az infravörös adót és vevőt.

A Kész fény

Interaktív táblája keretének jobb alsó sarkában található a Kész jelzőfény. A vezérlő modul működési állapotát jelzi a Kész jelzőfény.

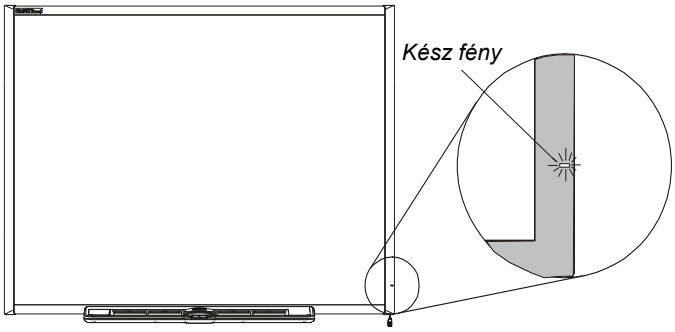

A következő táblázat mutatja a Kész jelzőfény normál állapotait. Ha a kijelző viselkedése nem felel meg az alábbi listában felsoroltaknak, akkor a *Hibaelhárítás a Kész jelzőfény használatával* című részt nézze meg az 41. oldalon.

Kész jelzőfény állapota	Jelentés
Folyamatos piros	Az interaktív táblája tápfeszültséget kap az USB-kábelen vagy a külön megvásárolható bővítőmodul tápegységén keresztül, de számítógéppel nem kommunikál az interaktív táblája.
Folyamatos zöld	Kap tápfeszültséget az interaktív táblája, és sikeresen kommunikál a SMART termékillesztő programokkal.
Villogó zöld	Kap tápfeszültséget az interaktív táblája, és sikeresen kommunikál számítógépe operációs rendszere USB-kezelőfelület illesztőprogramjával. **MEGJEGYZÉS** Kezelőfelület üzemmódban nem működnek az olyan interaktív tábla eszközök, mint a tollak és a radír, de mozgathatja az egérmutatót, és az interaktív képernyő érintésével egérfunkciókat végezhet. A használt Windows operációs rendszer verziójától függően dolgozhat a tolltartó tálca Jobb kattintás gombjával. Sem a Billentyűzet, sem a Súgó gomb nem működik.
Villogó vagy folyamatos sárga	Szerviz módban van a vezérlő modul vagy szoftver hibát észlelt. Nézze meg a *Hibaelhárítás a Kész jelzőfény használatával* 41. oldalon című részt.

5. fejezet

SMART Board interaktív táblája hibakeresése

E fejezetben

E témaköröket nézze meg a SMART Board 600 vagy D600 sorozatú interaktív táblája hibaelhárítására vonatkozó információkért.

A vetített kép beállítása 40

Interaktív táblája visszaállítása 41

Hibaelhárítás a Kész jelzőfény használatával 41

Hibakeresési tanácsok..... 47

További információkért 49

SMART technikai tanácsadó szolgálat elérhetőségei..... 50

A vetített kép beállítása

Ha nincs rögzített helyre telepítve a projektora, akkor projektora eltolásával vagy a zoom objektív beállításával sok képproblémát küszöbölhet ki. Optimális esetben körülbelül 1 cm-es (3/8") margót kell a képernyő mind a jobb mind a bal oldalán kapnia. Majd beállíthatja az objektívet, hogy éles legyen a kép.

MEGJEGYZÉS

- Ne a projektor kezdőképe alapján állítsa be a képméretet és a geometriát. A kezdőkép sokkal kisebb, mint a számítógép vetített képe. Mielőtt beállítja a vetített képet, gondoskodjon a számítógép felbontásának és frissítési frekvenciájának a beállításáról. Lásd *Számítógépe beállításainak konfigurálása* 25. oldalon.
- Csak szükség esetén végezze el következő lépéseket.

A vetített kép beállítására

1. Ha nem párhuzamos a vetített kép bal és jobb széle, akkor emelje meg vagy süllyessze le a projektor elejét vagy a végét, amíg párhuzamossá nem válnak a szélek.
2. Ha nem párhuzamos a felső és az alsó szél, akkor addig fordítsa el lassan a projektort, amíg párhuzamossá nem válnak a szélek.
3. Apró, lassú mozdulatokkal addig folyatassa projektora további beállítását, amíg megfelelővé nem válik a vetített kép.
   - A projektortartó vagy -állvány magasságának és helyzetének az állításával helyesbítse a kép vízszintes és függőleges helyzetét.
   - Oldalirányban a projektor balra vagy jobbra csúsztatásával állítsa be a képet.
   - A projektor előre- vagy hátrafelé mozgatásával növelje vagy csökkentse a képméretet, amíg az megfelelően nem illeszkedik a képernyőre.
4. A projektor gyártójának utasításai szerint végezze el a szint és méret finombeállítását.
5. A projektor élességállítás funkciójával állítson be tiszta képet.

Interaktív táblája visszaállítása

Ha elektrosztatikus kisülés, feszültségkimaradás vagy egyéb esemény miatt szabálytalanul működik vagy nem válaszol az interaktív táblája, akkor lehet, hogy az interaktív táblája alaphelyzetbe állításával állíthatja helyre annak normál működését.

Interaktív tábláját az USB-kábel csatlakozásának bontásával, majd újracsatlakoztatásával vagy a bővítőmodul tápegység csatlakozódugójának kihúzásával, majd visszadugásával állítsa vissza. Ez ki- és bekapcsolja a tápfeszültséget, ezáltal állítva vissza terméke komponenseit.

A Visszaállítás gomb

Az interaktív táblája vezérlő moduljának Visszaállítás gombja teszi lehetővé a vezérlő visszaállítását. Süllyesztve van a Visszaállítás gomb, hogy ne lehessen véletlenül működésbe hozni. Egy tolltartó tálca tollat vagy egyéb hegyes tárgyat használjon, mint golyóstoll e gomb megnyomására.

Ha a vezérlő modul nem válaszol vagy rossz üzemmódban van, akkor nyomja meg a Visszaállítás gombot. A visszaállítás gomb megnyomása után a vezérlő modul vissza tér az alapállapotába, és a szokásos módon működik.

MEGJEGYZÉS

A Visszaállítás gomb megnyomása, és három másodpercnél hosszabb ideig megnyomva tartása törli a vezérlő modul memóriájából a 4 vagy 9 pontos tájolás mentett adatait. az egy vonalba állítás visszatér a gyári beállításokra. Mivel a 12 és 20 pontos tájolás adatait a számítógép tárolja, ezért ezen adatokat a visszaállítás után is megőrzi. Lásd *Interaktív táblája tájolása* 26. oldalon.

Hibaelhárítás a Kész jelzőfény használatával

Ha problémája van az interaktív táblával, akkor a Kész jelzőfény valamint egyéb megfigyelhető hibajelenségekkel és viselkedésekkel együtt végezzen hibaelhárítást. A hibaelhárítás megkezdése előtt az *A Kész fény* 37. oldalon nézze meg a Kész jelzőfény elhelyezését, és ismerkedjen meg a normál működés során beálló állapotaival.

A következő folyamatábra segít a probléma okának megállapításában, és a hibaelhárítási eljárás következő lépéséhez irányítja.

1. folyamatábra: Első lépések

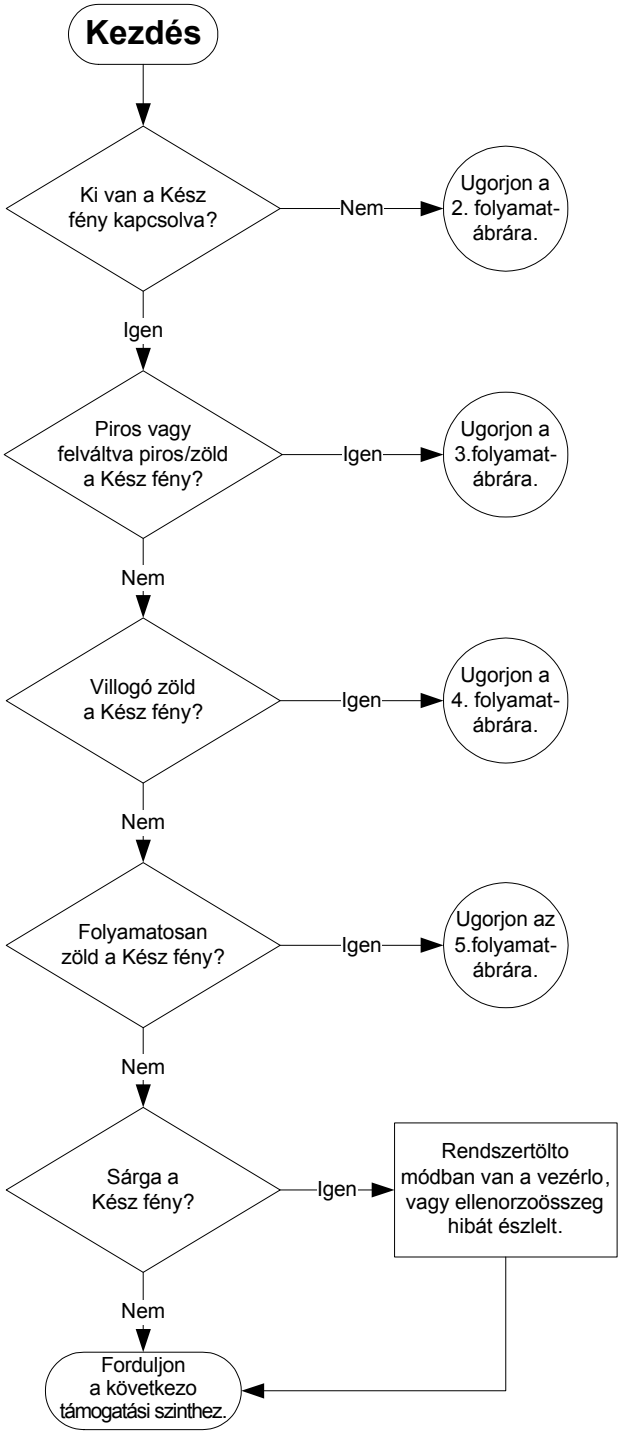

Nem kap az interaktív táblája tápfeszültséget.
A *2. folyamatábra: Nem világít a Kész fény* 43. oldalon című résznél folytassa.

Piros Kész jelzőfény jelzi, hogy bár az interaktív táblája kap tápfeszültséget, de nem kommunikál megbízhatóan a számítógépével. A *3. folyamatábra: Kész jelzőfény piros* 44. oldalon című résznél folytassa.

Egy villogó zöld Kész jelzőfény lehet normális, ha csupán interaktív táblája érintéses kezelésére van szükség.
Ha használni akarja a SMART Board eszközök alkalmazást vagy a tolltartó tálca tollakat, akkor a *4. folyamatábra: Villogó zöld a Kész jelzőfény* 45. oldalon résznél folytassa.

Normál működést jelez egy folyamatos zöld Kész jelzőfény. Interaktív táblája egy másik részegységében jelentkező probléma okának meghatározására a *5. folyamatábra: Folyamatos zöld Kész jelzőfény* 46. oldalon című résznél folytassa.

Villogó vagy folyamatos sárga Kész fény jelzi, hogy vissza kell a vezérlőt állítani. Lásd *Interaktív táblája visszaállítása* 41. oldalon. Ha továbbra is fennáll a probléma, akkor cserélje ki a vezérlőt. Forduljon a következő támogatási szinthez.

Ha egyik leírás sem illik a Kész jelzőfényre, akkor forduljon a támogatása következő szintjéhez.

2. folyamatábra: Nem világít a Kész fény

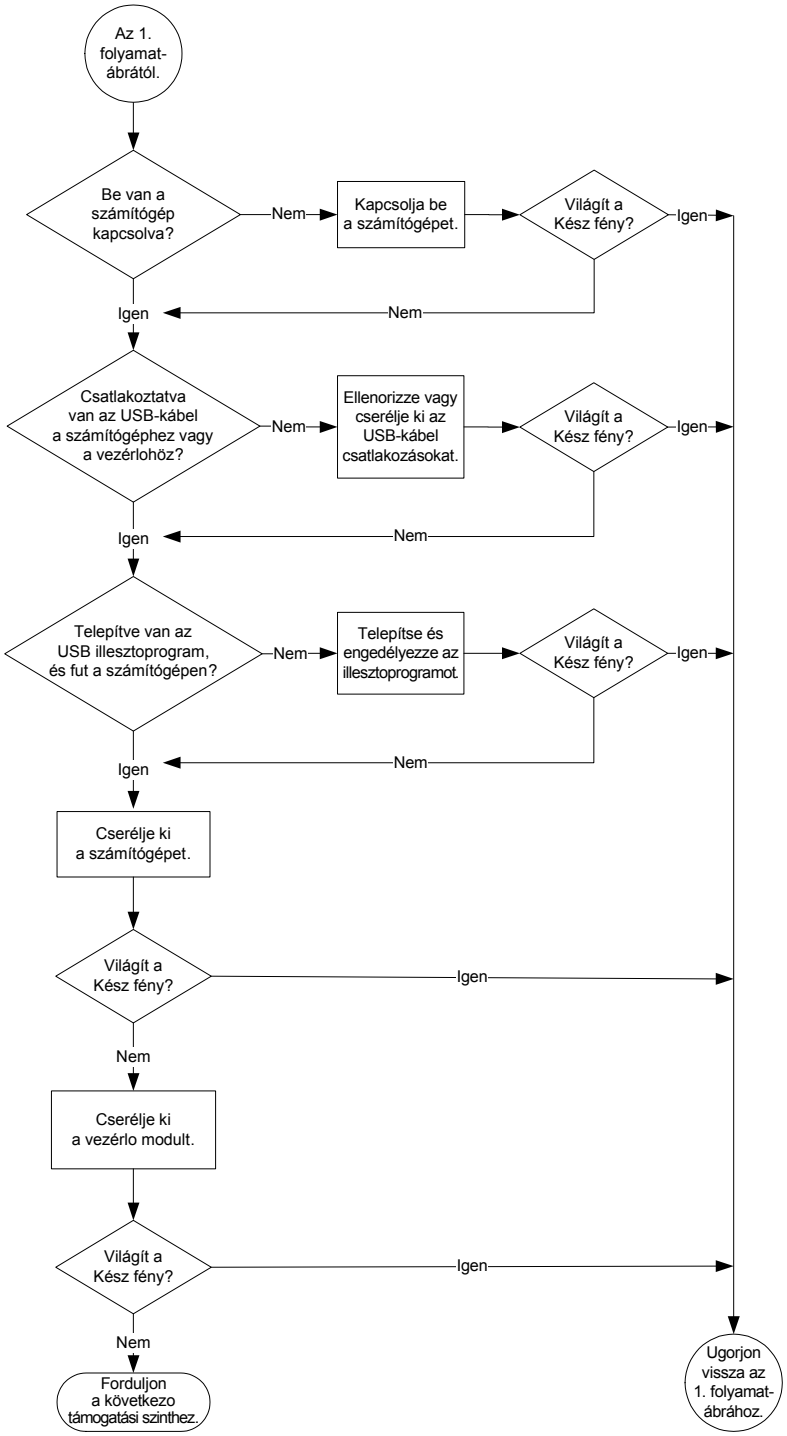

Az önálló tápellátással nem rendelkező USB csomóponti csatlakozók vagy ismétlők nem szolgáltatnak az interaktív táblájának elegendő tápellátást. Csatlakoztassa közvetlenül a számítógépéhez az interaktív tábláját.

Ha nem telepített USB-illesztőprogramot a számítógépére, az USB-csatoló az interaktív táblája számára nem képes tápellátást biztosítani.

Ha lehetséges, akkor cserélje ki a számítógépet egy olyanra, mellyel előzőleg sikeresen használta az interaktív tábláját. A minimális számítógép hardver és szoftver követelményekért a termék műszaki jellemzők című részét nézze meg.

Egy olyan vezérlő modulra cserélje ki, melyet előzőleg már kipróbáltak egy interaktív táblával.

3. folyamatábra: Kész jelzőfény piros

Piros Kész jelzőfény jelzi, hogy bár az interaktív táblája kap tápfeszültséget, de nem kommunikál megbízhatóan a számítógépével. A legtöbb esetben nem kapcsolódnak be a tolltartó tálca LED kijelző, és nem érzékeny érintésre a képernyő.

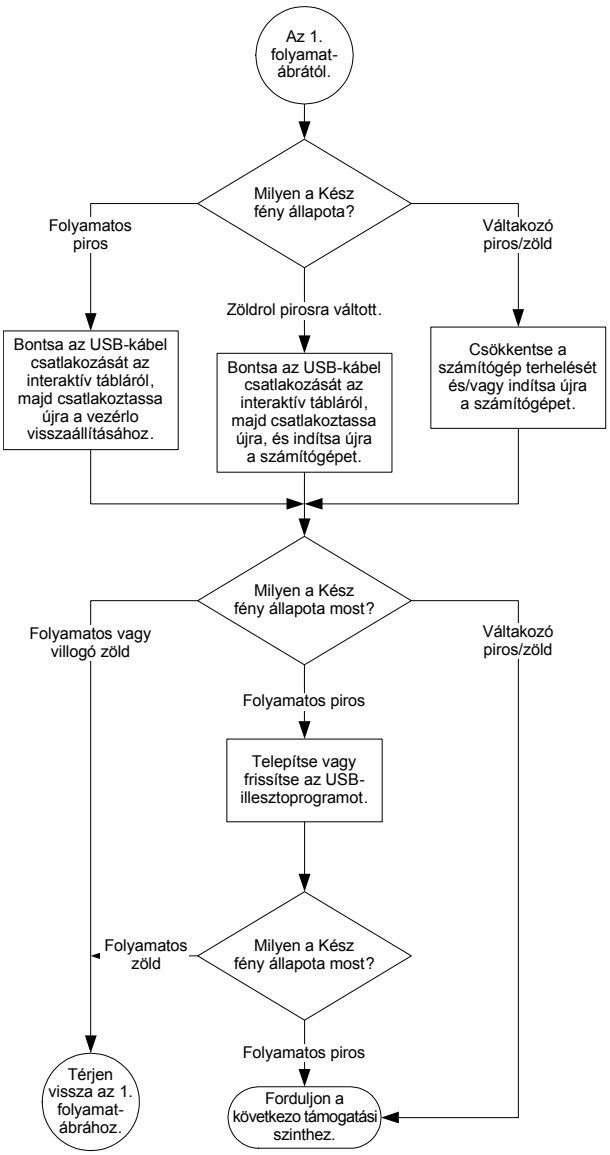

Mindkét végén bontsa az USB-kábel csatlakozását, majd csatlakoztassa újra, hogy visszaállítsa az alapbeállításba az interaktív tábláját, és újra létrehozza a kapcsolatot.

Ha a számítógépe működése közben pirosról zöld színre vált a Kész kijelző, akkor lehet, hogy a számítógépe nem válaszol. Indítsa újra a számítógépet.

Lehet, hogy egy tápellátással rendelkező USB csomóponti csatlakozó vagy hosszabbító hibás, vagy a csatlakozása bontva van a számítógépről. Ellenőrizze a csatlakozásokat, vagy cserélje ki a hibás komponenst.

Azt jelezheti egy váltakozó piros/zöld fény, hogy túl sok egyéb alkalmazás fut a számítógépén, vagy az nem felel meg a minimális követelményeknek. A szükségtelen alkalmazások bezárásával csökkentse a számítógépe terhelését, vagy cserélje ki egy nagyobb teljesítményű egységre.

Ellenőrizze, hogy rendelkezik-e az operációs rendszere az összes USB-kezelőfelület illesztőprogrammal, és telepítve vannak-e a legújabb bővítések.

4. folyamatábra: Villogó zöld a Kész jelzőfény

MEGJEGYZÉS

- Ez a normál egét üzemmód állapot, amikor a SMART termékillesztő programok nincsenek a számítógépére telepítve.
- Ezen állapot alkalomszerűen vagy olyan vendég felhasználók esetében lehet hasznos, amikor nem igénylik a SMART Board eszközök alkalmazás vagy a tolltartó tálca funkciók használatát.
- Mielőtt használni tudja a SMART Board eszközöket vagy a tolltartó tálca tollakat vagy radírt, futniuk kell a SMART termékillesztő programoknak. Ha megjelenik a SMART Board ikon a Windows értesítési területen vagy a Mac Dock funkcióban, akkor el kell indítania a SMART termékillesztő programokat.

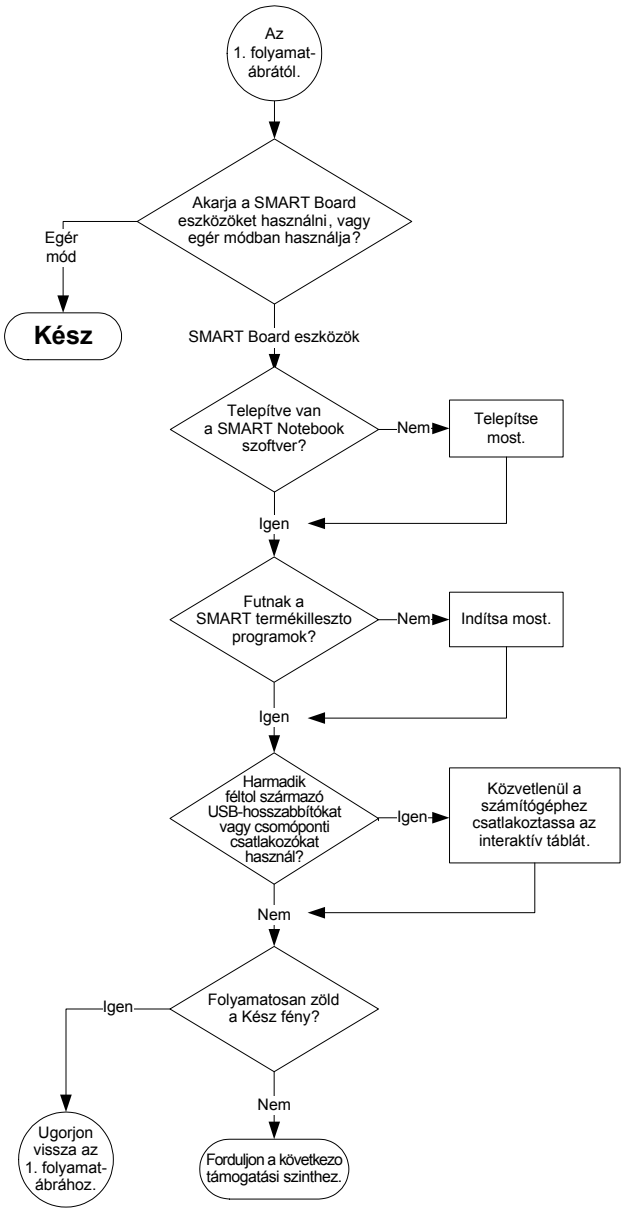

Ne feledje lehet, hogy nem akarja használni a SMART Board eszközök alkalmazást vagy a tolltartó tálca tollakat. Lásd előző megjegyzések.

Telepítse az interaktív táblához mellékelt CD-ről a SMART Notebook szoftvert, vagy töltse le a SMART támogatás weboldalról.

Annak meghatározására, hogy a SMART Board szerviz módban működik-e, nyissa meg a SMART vezérlőpultot, és ellenőrizze az alján megjelenő üzenetet. Ha nem fut, akkor indítsa el. A SMART Board szerviz mód indítására vonatkozó további információkért, a *SMART Board szerviz indítása* című dokumentumot (133367 dokumentum) nézze meg.

Ha továbbra sem működik helyesen az interaktív táblája, akkor forduljon a SMART technikai tanácsadó szolgálathoz a www.smarttech.com/contactsupport weboldalon.

5. folyamatábra: Folyamatos zöld Kész jelzőfény

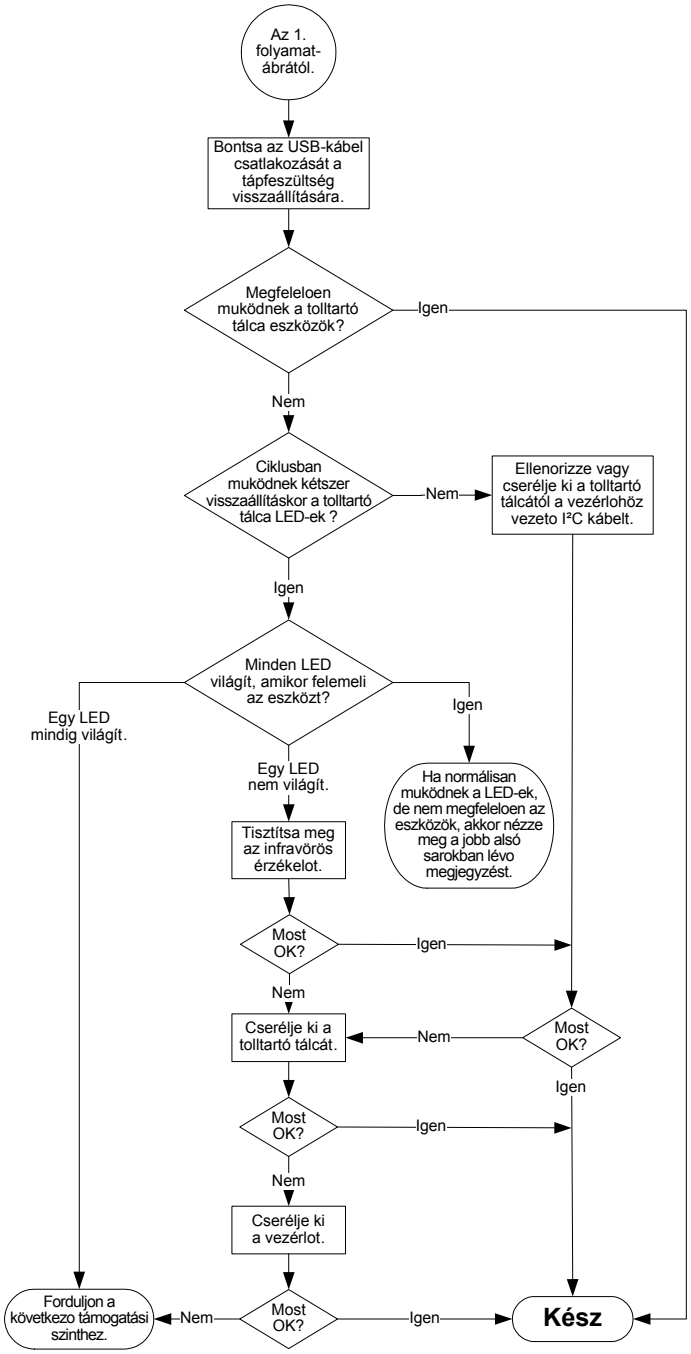

Amikor bontja vagy újra csatlakoztatja az USB-kábelt az *Interaktív táblája visszaállítása* 41. oldalon leírt módon a tápfeszültség ellátás visszaállítására, akkor az összes tolltartó tálca LED sorban kétszer felvillan, azt jelezve, hogy sikeres a vezérlővel a kommunikáció. Ha folyamatosan villog, akkor forduljon a következő támogatási szinthez.

A folyamatos zöld Kész fény jelzi, hogy normálisan működik a vezérlő. Ha meghibásodott a tolltartó tálca vagy nem kommunikál a vezérlővel, akkor egér üzemmódban még működik az interaktív táblája.

- Ellenőrizze, hogy az eszközök megfelelően a tolltartó tálca mélyedéseiben vannak-e.
- A tolltartó tálca mélyedéseiben lévő eltakart vagy szennyezett infravörös (IR) érzékelők megakadályozhatják a toll vagy radír elvételének érzékelését.
- Távolítsa el az akadályokat, majd pamut tamponnal vagy üvegtisztítóval tisztítsa meg az infravörös érzékelőket.
- Ha meghibásodott egy érzékelő vagy a tolltartó tálca, akkor forduljon a támogatása következő szintjéhez.

MEGJEGYZÉS

Ha egy másik felhasználó új toll, radír vagy tolltartó tálca gomb funkció hozzárendelést végzett, akkor SMART Notebook vezérlőpult segítségével állítsa vissza azok normál használatát.

Hibakeresési tanácsok

E táblázatban található hibaelhárítási tanácsokat próbálja ki, ha a Kész jelzőfény interaktív táblája normál működését jelzi, de ennek ellenére problémákba ütközik.

Hibajelenség/ megfigyelés	Ok	Megoldás
Nincs vetített kép az interaktív táblája képernyőjén, vagy “Nincs bemenet” üzenet jelenik meg.	Nem kap képjelet a projektora.	• Ellenőrizze a videokábel csatlakozásait. • Ellenőrizze, hogy ki van-e a videó bemenet a projektorán választva. • Ellenőrizze, hogy be van-e a projektor kapcsolva, és csatlakoztatva van-e a feszültségforrásra. • Ha hordozható számítógépet használ, akkor kapcsolja be a külső videokapcsolatát. További információkért a hordozható számítógép kezelői útmutatóját nézze meg.
	Készenléti módban van a számítógépe.	Mozgassa az egeret vagy nyomjon meg egy billentyűt a számítógépe billentyűzetén, hogy a számítógépét kimozdítsa a készenléti módból.
	Számítógépe ki van kapcsolva.	Kapcsolja be a számítógépét (vagy nyomja meg számítógépe alaphelyzetbe állítás gombját), és szokásos módon jelentkezzen be.
Elmosódott, túl nagy vagy ne teljesen tölti be a kép az interaktív táblája képernyőjét.	Nincs a projektora helyzete, nagyítása és élessége beállítva.	Állítsa be a projektora helyzetét, nagyítását és élességét. További információkért a projektora kezelési útmutatóját nézze meg.
	Számítógépe képfelbontása nem egyezik meg projektor eredeti felbontásával.	A projektora kezelési útmutatójában nézze meg meg a helyes képfelbontást, majd a Windows vezérlőpult vagy a Mac rendszer egyéni beállítások segítségével állítson be olyan képfelbontást, mely illeszkedik a projektorához.

Hibajelenség/ megfigyelés	Ok	Megoldás
A SMART Board ikon nem jelenik meg a Windows értesítési területen vagy Mac Dock funkcióban.	Nem fut a SMART Board eszközök alkalmazás.	Indítsa el a SMART Board eszközök alkalmazást. Windows számítógépek esetében, jelölje ki a **Start > Minden program > SMART Technologies > SMART Board illesztőprogramok > SMART Board eszközök** menüpontot. Mac számítógépek esetében jelölje ki a **Kereső > Alkalmazások > SMART termékillesztő programok > SMART Board eszközök** menüpontot.
	Nincsenek SMART termékillesztő programok telepítve.	Telepítsen SMART termékillesztő programokat a számítógépre. A SMART termékillesztő programok telepítésére vonatkozó részletekért, a *SMART termékillesztő programok telepítése* 22. oldalon. oldalt nézze meg.
Nem pontos az érintés. Nem pontosan az ujja alatt jelenik meg a mutató. Amikor a képernyőre ír, kis távolságra jelenik meg a tolltól az írás.	Nem megfelelő az interaktív táblája tájolása.	Végezze el az interaktív táblája tájolását. A tájolás indítására a tolltartó tálcán egyidejűleg nyomja meg és tartsa megnyomva a **Billentyűzet** és a **Jobb kattintás** gombot. Lásd *Interaktív táblája tájolása* 26. oldalon.

Hibajelenség/ megfigyelés	Ok	Megoldás
Nem látható mutató a képernyőn, és színes vonal jelenik meg a képernyő érintésekor.	Egy toll hiányzik, vagy nincs megfelelően a tolltartó tálca nyílásába téve.	Tegye vissza a hiányzó tollat.
	A tolla, a szárazon törölhető tolla vagy a régi fajtájú (fekete) SMART toll nem veri vissza az infravörös fényt, és a tolltartó tálca érzékelője nem tudja észlelni azt.	Tekerjen világos színű szalagot a tollra, hogy az visszaverővé váljon.
Egy hellyel visszapattan a mutató, amikor felemeli a képernyőről a tollat vagy az ujját.	A rezisztív felületek állandó érintkezésben vannak a hellyel, melyre a mutató visszatér. Egy tárgy, mely megütötte vagy megnyomta az elülső réteget, állandó horpadást hagyott maga után, ez okozza a problémát.	Egy szalagdarabbal vagy kis szívókoronggal finoman húzza el az elülső réteget a hátsó rétegtől. Ha megszűnik a probléma, amikor húzza, de visszatár, amikor elengedi a szalagot vagy szívókorongot, akkor javításra küldje vissza az interaktív táblát.
Szabálytalanul mozog a mutató vagy kihagyások jelentkeznek, amikor a tollal rajzol.	Nem elegendő az USB tápellátás az interaktív táblája számára, melyet a hordozható számítógépe, számítógépe vagy az USB hosszabbító biztosít.	Cserélje ki a számítógépet. VAGY Hagyja el illetve helyettesítse az USB hosszabbítót. VAGY Szereljen be egy feszültségellátással rendelkező USB csomóponti csatlakozót.

További információkért

A Súgóközpont információk széles választékához rendelkezik hivatkozásokkal, beleértve eljárásokat, fogalmakat, súgót alkalmazásokkal, eszközleírásokat, hibaelhárítási tanácsokat és egyebeket.

A Súgóközpont elérése a tolltartó tálca **Súgó** gombjának megnyomásával történik. A Súgó gomb megnyomása tájolás képernyőhöz és a SMART elérhetőségi információihoz is hozzáférést biztosít. A tolltartó tálca gombokra vonatkozó további információkért lásd *Tolltartó tálca gombok* 35. oldalon. Vagylagosan, a Windows értesítési terület vagy a Mac Dock **SMART Board** ikonja segítségével érhető el a Súgóközpont.

További erőforrásokért keresse fel a http://www2.smarttech.com/st/en-US/Country/ weboldalt, majd jelölje ki az országát. Ezen oldal Támogatási részében talál frissítéseket, termékspecifikus információkat, beleértve a beállítási útmutatásokat és műszaki jellemzőket. E weboldal Oktatási központja is rendelkezik ingyenes oktatási erőforrásokkal, kiosztott anyagon alapuló tanórák és további oktatási lehetőségekre vonatkozó információkkal.

SMART technikai tanácsadó szolgálat elérhetőségei

Üdvözli a hívását a SMART technikai tanácsadó szolgálat. Mindamellett ha nehézségekbe ütközik a SMART termékével kapcsolatosan előfordulhat, hogy először a hivatalos SMART viszonteladójához kíván fordulni. Lehet, hogy a helyi viszonteladó késlekedés nélkül meg tudja oldani a problémát.

Mielőtt kapcsolatba lép a SMART technikai tanácsadó szolgálattal írja fel a SMART Board interaktív tábla sorozatszámát, majd írja be ezen útmutató belső borítójára (ha az nyomtatott).

Az interaktív táblája sorozatszámának meghatározására

Két helyen található a sorozatszám: a SMART Board interaktív táblája hátoldalán és az interaktív tábla kerete alsó, jobb oldali szélén (az oldalon) vagy a keret jobb oldali végének alján.

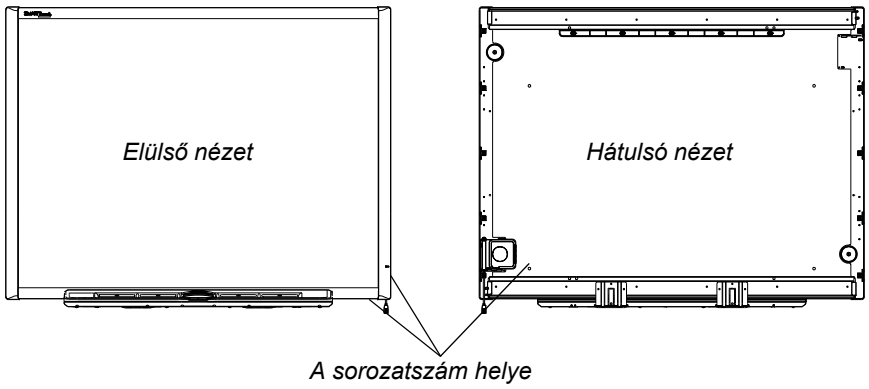

A SMART Board interaktív tábla sorozatszáma mindig SB betűkombinációval kezdődik, majd ezt az interaktív tábla modellszáma követi, például D685-xxxxxx. a sorozatszámban lehetnek számok, betűk és kötőjelek is.

MEGJEGYZÉS

Ha nem tudja interaktív táblája sorozatszámának a helyét meghatározni, akkor leveheti a tolltartó tálcát a sorozatszáma meghatározására. A tolltálca eltávolítására vonatkozó útmutatásokért lásd az *A Tolltartó tálca leszerelése* 18. oldalon.

A függelék

Hardver környezeti megfelelőség

A SMART Technologies támogatja azon világméretű erőfeszítéseket, hogy biztonságos és környezetbarát módon történjen elektronikus készülékek gyártása, értékesítése és hulladékelhelyezése.

Elektromos és elektronikus berendezésekből keletkező hulladékokra vonatkozó rendelkezések (WEEE-irányelv)

Az Európai Unióban értékesített összes elektromos és elektronikus berendezésre vonatkoznak az Elektromos és elektronikus berendezésekből keletkező hulladékokra vonatkozó rendelkezések.

Amikor hulladékként helyez el egy elektromos vagy elektronikus készüléket, beleértve a SMART Technologies termékeit, nyomatékosan ajánljuk, hogy megfelelő módon hasznosítsák újra az elektronikus termékeket, amikor azok elérik élettartamuk végét. Ha további információra van szüksége, hogy mely újrahasznosítással foglalkozó szervezettel vegye fel a kapcsolatot, akkor forduljon a SMART hivatalos viszonteladójához vagy a SMART Technologies vállalathoz.

Egyes veszélyes anyagokra vonatkozó korlátozások (RoHS-irányelv)

E termék megfelel az Európai Unió Egyes veszélyes anyagokra vonatkozó korlátozások (RoHS) 2002/95/EU irányelv követelményeinek.

Tehát e termék megfelel egyéb olyan rendelkezéseknek is, melyeket különböző földrajzi térségekben hoztak, és az Európai Unió RoHS-direktívájára hivatkoznak.

Csomagolás

Sok országban van rendelkezések, melyek egyes nehézfémek termék csomagolásban való használatát korlátozzák. A SMART Technologies által termékek szállításához használt csomagolások megfelelnek a vonatkozó csomagolási törvényeknek.

Kínai elektronikus információtechnikai termék rendelkezések

Kína szabályozza az olyan termékeket, melyek EIP (Elektronikus információtechnikai termékek) besorolásúak. A SMART Technologies termékei e besorolás alá esnek, és megfelelnek a kínai EIP rendelkezéseknek.

Egyesült Államok *Termékbiztonság fejlesztési törvénye*

Az Egyesült Államok törvénybe iktatta a Termékbiztonság fejlesztési törvényt, mely korlátozza az ólomtartalmat (Pb) a gyermekek által használt termékekben. A SMART Technologies elkötelezett, hogy megfeleljen e kezdeményezésnek.

B függelék

Vevőtámogatás

Interneten keresztüli információ és támogatás

Keresse fel a www.smarttech.cm/support weboldalt, hogy megtekintse és letöltse a felhasználói útmutatókat, a hogyan kell és a hibaelhárítási cikkeket, szoftvert és egyebeket.

Képzés

Keresse fel a www.smarttech.cm/trainingcenter weboldalt, hogy képzési anyagokat és információkat kapjon a képzési szolgáltatásainkról.

Technikai tanácsadó szolgálat

Ha nehézséget okoz a SMART terméknél, akkor forduljon a helyi viszonteladóhoz, mielőtt a SMART technikai tanácsadó szolgálattal felveszi a kapcsolatot. A helyi viszonteladója késlekedés nélkül megoldja a legtöbb problémát.

MEGJEGYZÉS
A helyi viszonteladó helyét a www.smarttech.com/where weboldal felkeresésével állapítsa meg.

Az összes SMART termék rendelkezik interneten keresztüli, telefon, telefax és e-mail támogatással:

Interneten keresztül:	www.smarttech.com/contactsupport
Telefon	+1.403.228.5940 vagy Ingyenes 1 866 518 6791 (Kanada/USA) (Hétfőtől péntekig, 5:00-tól 18:00-ig (hegyvidéki időzóna)
Telefax	+1.403.806.1256
E-mail	support@smarttech.com

Szállítás és javítás helyzete

Forduljon a SMART Return of Merchandise Authorization (RMA) csoporthoz, 4-es választási lehetőség, +1.866.518.6791, szállítási károk, hiányzó alkatrész és javítási problémák.

Általános érdeklődés

Cím	SMART Technologies 3636 Research Road NW Calgary, AB T2L 1Y1 KANADA
Telefonközpont	+1.403.228.5940 vagy Ingyenes 1 866 518 6791 (Kanada/USA)
Telefax	+1.403.228.2500
E-mail	info@smarttech.com

Garancia

A SMART termékkel megvásárlásakor átadott SMART “Korlátozott készülék garancia” kikötései és feltételei az irányadóak a termék garanciára.

Regisztráció

Hogy megkönnyítse a lebonyolítást a www.smarttech.com/registration weboldal segítségével végezze a regisztráltatást.

Tárgymutató

Á

állvány
  biztonság, *32*
általános érdeklõdés, *54*

B

beton falra felszerelés és
  betonfal, *12*, *13*, *15*
  interaktív táblája rögzítése, *16*
  rendszer tápellátás biztonsága és óvintézkedések, *20*
  számítógéphez csatlakoztatás, *19*
betonfalra szerelés, *13*, *15*
betonra szerelés, *12*
biztonság és óvintézkedések, *20*
biztonságai tanácsok tanároknak, *32*

Cs

csatlakozó
  tolltartó tálcája, *16*
  USB mozgatható vezeték, *20*
csomagolás, *51*

D

dokumentáció, *53*

E

Egyesült államokbeli rendelkezések, *52*
EIP-rendelkezések, *52*
Európai Uniós rendelkezések, *51*
egy hordozható számítógép
  csatlakoztatása, *29*
  elérhetõség, *54*

É

érdeklõdés, *54*

F

falra szerelés, ajánlott magasságok, *9*
felbontás
  projektor, *25*
  számítógép, *25*, *40*
felhasználói útmutatók, *53*

G

garancia, *54*
gombok
  Billentyûzet, *35*
  Kattintás jobb gombbal, *35*
  Súgó, *49*
  tájolás visszaállítása, *26*
  tolltartó tálcája, *35*

H

hangrendszer, *7*
hardver környezeti megfelelõség, *51–52*
hálózati elõforrások, *50*
hibaelhárítás
  a Kész jelzõfény használata, *41*
  folyamatábrák, *41*
  interaktív táblája visszaállítása, *41*
hibaelhárítási cikkek, *53*

I

interaktív táblája rögzítése, *16*
interaktív táblája szállítása, *34*
interaktív táblája visszaállítása, *41*

K

Kész fény, *37*
Kínai rendelkezések, *52*
Korlátozott készülék garancia, *54*
karbantartás
  infravörös érzékelõk, *36*
  károsodás megelõzése, *32*
  maradandó nyomot hagyó toll tintájának eltávolítása, *34*
  tisztítás, *33*
kábelek
  biztonság, *16*
  tartozékok, *5*
  USB, *20*
  USB-hosszabbítók, *24*
károsodás megelõzése, *32*
képzés, *53*
kijelzõk és kezelõszervek
  Kész fény, *37*
  tolltartó tálca gombok, *35*
  vezérlõ visszaállítása, *41*

M

magasság, falra szerelés, *9*
maradandó nyomot hagyó toll tintájának eltávolítása, *34*

N

Notebook szoftver (SMART), *4*

P

pótalkatrészek, *5*
projektor
  felbontás, *25*
  készenléti mód, *25*

R

RoHS-irányelv, *51*
radír, *5*
regisztráció, *54*

S

SMART elérhetõségek
  hálózati elõforrások, *50*
  technikai tanácsadó szolgálat, *34*, *50*
SMART Notebook szoftver, *4*
  hálózati elõforrások, *50*
SMART technikai tanácsadó szolgálat, *53*
SMART termékillesztõ programok telepítése, *22*

Sz

sorozatszám:, *50*
szállítódoboz, rendelés, *34*
számítógép
  ajánlott beállítások, *25*
  felbontás projektorhoz való igazítása, *25*, *40*
  frissítési frekvencia, *40*

T

Termékbiztonság fejlesztési törvény, 52
tartozékok
  falra szerelési készlet, *5*
  tolltartó tálca radír, *5*
  tolltartó tálcák, *5*
tájolás és igazítás
  20 pont, *26*
  4 és 9 pontos, *26*
  gyári (gyártási) alapértelmezés, *26*

támogatás, *53–54*
támogató webhely, *53*
technikai tanácsadó szolgálat, *34*, *50*, *53*
telepítés és csatlakoztatás
  SMART termékillesztõ programok, *22*
tisztítás
  infravörös érzékelõk, *36*
  írófelület, *33*
  maradandó nyomot hagyó toll tintájának eltávolítása, *34*
tolltartó tálcája
  gombok, *35*
  tartozékok, *5*
  tollak, *5*
több SMART Board interaktív tábla csatlakoztatása, *29*

U

USB
  csatlakozó, *20*
  hosszabbító kábelek és csomóponti csatlakozók, *24*
  kábelek, *20*
USB hangrendszer
  összetevõk, *7*
USB segítségével csatlakoztatás, *20*

V

vezérlõ modul
  gyártási tájolás, *26*
  Kész fény, *37*
  USB mozgatható vezeték, *20*
  Visszaállítás gomb, *41*
vevõtámogatás, *53–54*
visszaállítás gomb, *41*

W

WEEE-irányelv, *51*

Ingyenes 1 866 518 6791 (Kanada/USA)
vagy +1.403.228.5940
www.smarttech.com