SMART Board® **MX Pro (V2) serie**

SBID-MX055-V2-PW
SBID-MX065-V2-PW
SBID-MX075-V2-PW
SBID-MX086-V2-PW

BEELDSCHERM

Scherm grootte (diagonaal)	55", 65", 75", 86"
Achtergrond verlichting	LED
Beeldverhouding	16:9
Maximale beeldschermresolutie	4K UHD (3840 × 2160)
vernieuwingsfrequentie	60 Hz
Levensduur	≥ 50.000 uren
Helderheid (maximum)	55": ≥ 300 cd/m^2 65", 75", 86": ≥ 400 cd/m^2
Reactietijd	≤8 ms
Zichthoek	178°
Glas	Volledig warmte-gehard, anti-verblinding
Glas dikte	4 mm
Frame kleur	Wit
Configuratie knoppen	Aan/uit, volume, dempen, invoerkeuze, schaduwscherm, beeld pauzeren
sensoren	Omgevingslicht, infrarood
Audio	2 geïntegreerde 15 W luidsprekers

INTERACTIEVE ERVARING

Aanraaktechnologie	HyPr Touch™ het Geavanceerde IR
Aanraak functies	Gelijktijdige Too Differentiatie™ objectbewustzijn™ Silktouch™
Framesnelheid	Maximaal 100 frames/s
Nauwkeurigheid	Gemiddeld 1,5 mm of beter
Minimale objectgrootte	3 mm
Multitouch-mogelijkheden	20 – Windows® en Mac 10 – Chrome OS™
Tools inbegrepen	Pennen (×2)
Tool houders	Magnetisch, frame gemonteerd

SOFTWARE

SMART Meeting Pro® Kamer licentie	inbegrepen
SMART Meeting Pro Persoonlijke licenties (×10)	inbegrepen
SMART Ink® en SMART Product Drivers	inbegrepen

PC COMPUTERGEBRUIK

OPS ondersteuning	✓
OPS-C ondersteuning	✓
PC module stroomvoorziening OPS	60 W
Optionele rekenmodules	SMART OPS PC met Windows 10 Pro SMART Chromebox

smarttech.com
smarttech.com/contact

© 2021 SMART Technologies ULC. Alle rechten voorbehouden. SMART Board, SMART Meeting Pro, SMART TeamWorks, SMART Ink, HyPr Touch, Simultaneous Tool Differentiation, Object Awareness, Silktouch, smarttech, het SMART logo en alle SMART taglines en productlogo's zijn handelsmerken of gedeponeerde handelsmerken van SMART Technologies ULC in de VS en/of andere landen. De Geadopteerde Handelsmerken HDMI en HDMI High-Definition Multimedia Interface, en het HDMI-logo zijn handelsmerken of gedeponeerde handelsmerken van HDMI Administrator, Inc. in de Verenigde Staten en andere landen. Alle overige producten en bedrijfsnamen van derden zijn mogelijk handelsmerken van hun respectieve eigenaars. Dit product en/of delen ervan zijn gedekt onder één of meerdere Amerikaanse patenten: www.smarttech.com/patents. Inhoud kan zonder voorafgaande kennisgeving worden gewijzigd. 22 oktober 2021.

INGANGEN	Voorkant	Vorige
OPS PC accessoire slot (60 W apparaten)	–	1
HDMI® 2.0 met HDCP 1.4 en HDCP 2.2 ondersteuning	1	2
VGA video	–	1
Stereo 3,5 mm	–	1
RS-232 ruimtebeheer (DB-9 aansluiting)	–	1
RJ45 Ethernet (passthrough)	–	2
USB 2.0 Type-A	2	1
USB 3.0 Type-A	–	1
USB 3.0 Type-B	1	3

OUTPUTS	Voorkant	Vorige
HDMI 2.0 met HDCP 2.2 ondersteuning	–	1
Stereo 3,5 mm (variabel)	–	1
Audio S/PDIF (vast)	–	1
RS-232 ruimtebeheer (DB-9 aansluiting)	–	1

INBEGREPEN KABELS EN ACCESSOIRES	Aantal
landspecifieke stroomkabel	1
16' 5" (5 m) USB kabel	1
Pennen	2
Externe dual-band 2.4 en 5 GHz antennes	2
Afstandsbediening	1
AAA batterijen	2
Muurmontage beugelkit	1
Geïllustreerde installatie handleiding	1
Belangrijk informatiedocument	1

VERBONDENHEID

Bedraad	RJ45 (×2) 100baseT

OPSLAG- EN WERKVEREISTEN

Elektriciteitsvereisten	100V tot 240V Wisselstroom, 50 Hz tot 60 Hz
Werkingstemperatuur	5–35°C
Opslagtemperatuur	-20–60°C
vochtigheid	5–80% relatieve vochtigheid, niet-condenserend

STROOMVERBRUIK

Standaard	55": 98 W 65": 100 W 75": 114 W 86": 250 W
Standby (Sluimeren)	< 0,5 W

CERTIFICATIE EN NALEVING

VS / Canada	UL, FCC, ISED, CONEG Verpakking, Propositie 65
EU / EEA / EFTA / EAEU	CE, UKCA, LVD, CB, EMCD, RED, REACH, RoHS, Batterij, WEEE, Verpakking, POP, Ecodesign
Australië/ Nieuw Zeeland	RCM
Prestatienormen	ENERGY STAR®, HDMI

AANKOOPINFORMATIE

Bestelnummer: SBID-MX055-V2-PW	SMART Board® MX055-V2 Pro interactief display – Wit
Bestelnummer: SBID-MX065-V2-PW	SMART Board MX065-V2 Pro interactief display – Wit
Bestelnummer: SBID-MX075-V2-PW	SMART Board MX075-V2 Pro interactief display – Wit
Bestelnummer: SBID-MX086-V2-PW	SMART Board MX086-V2 Pro interactief display – Wit
Optionele toebehoren	Zie smarttech.com/accessories

GARANTIE

SMART Assure-garantie	Inclusief geavanceerde vervaging van hardware en toegang tot onsite ondersteuning. Voorwaarden verschillen per regio. Neem contact op met uw plaatselijke verkoper of verdeler voor meer informatie en neem een kijkje op smarttech.com/warranty.

KABELVEREISTEN

HDMI	Gecertificeerde premium high speed HDMI (18 Gbps) Maximale lengte: 7 m
USB 2.0	USB 2.0 gecertificeerd Ondersteuning voor hoge snelheid (480 Mbps) Maximale lengte: 5 m
USB 3.0	USB 3.0 gecertificeerd Ondersteuning voor SuperSpeed (5 Gbps) Maximale lengte: 3 m
Meer informatie	Zie smarttech.com/nl/kb/171555

INSTALLATIE, AFMETINGEN EN GEWICHTEN

AANTEKENINGEN

- Alle afmetingen ± 0.3 cm. All gezichten ± 0.9 kg.
- Product wordt rechtstaand verzonden.

SBID-MX055-V2-PW

Afmetingen

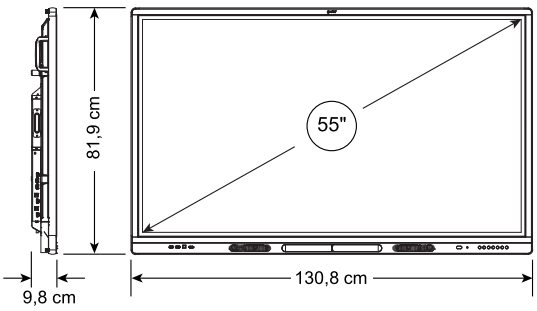

Gewicht

34.4 kg

Transportafmetingen (inclusief laadbord)

142,3 cm × 90,4 cm × 23,5 cm

Transportgewicht

51.1 kg

VESA bevestiging

M8, 400 × 400 mm

Handvaten

2

SBID-MX065-V2-PW

Afmetingen

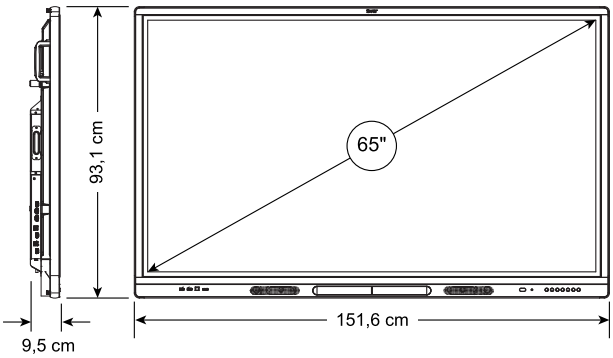

Gewicht

46.1 kg

Transportafmetingen (inclusief laadbord)

168,5 cm × 116,2 cm × 26 cm

Transportgewicht

62 kg

VESA bevestiging

M8, 600 × 400 mm

Handvaten

2

INSTALLATIE, AFMETINGEN EN GEWICHTEN (VERVOLG)

AANTEKENINGEN

- Alle afmetingen ± 0.3 cm. All gezichten ± 0.9 kg.
- Product wordt rechtstaand verzonden.

SBID-MX075-V2-PW

Afmetingen

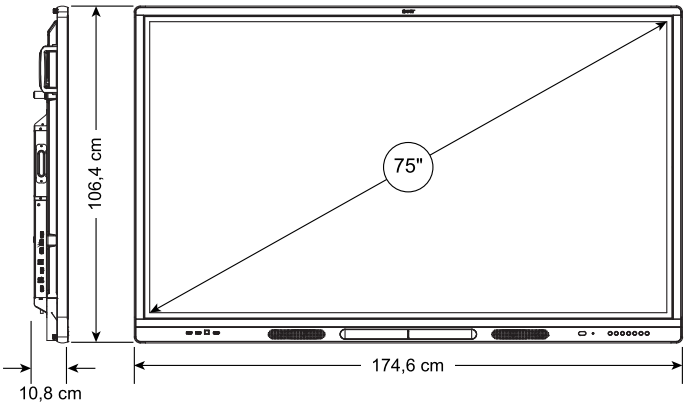

Gewicht

64.3 kg

Transportafmetingen (inclusief laadbord)

190,5 cm × 127,7 cm × 29,5 cm

Transportgewicht

87 kg

VESA bevestiging

M8, 600 × 400 mm

Handvaten

2

SBID-MX086-V2-PW

Afmetingen

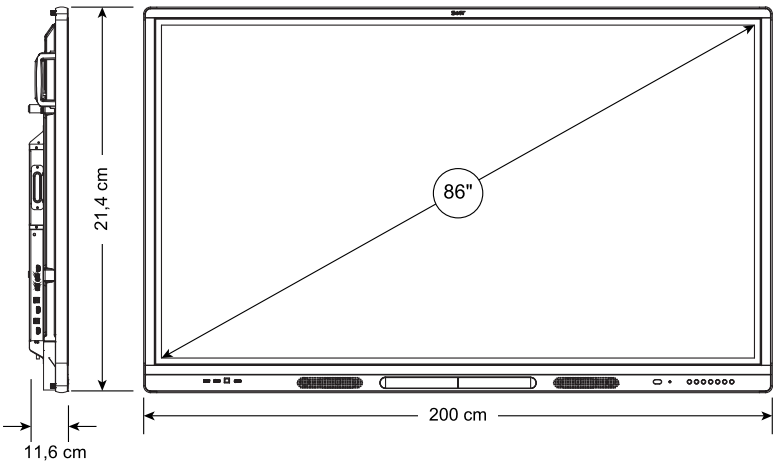

Gewicht

78,3 kg

Transportafmetingen (inclusief laadbord)

216,5 cm × 145,7 cm × 29,5 cm

Transportgewicht

109 kg

VESA bevestiging

M8, 700 × 400 mm

Handvaten

2