SMART Board® **MX Pro-serien (V2)**

SBID-MX055-V2-PW
SBID-MX065-V2-PW
SBID-MX075-V2-PW
SBID-MX086-V2-PW

SKJERM

Skjermstørrelser (diagonalt)	55", 65", 75", 86"
Bakgrunnsbelysning	LED
Aspect Ratio (størrelsesforhold)	16:9
Maksimal skjermoppløsning	4K UHD (3840 × 2160)
oppdateringshyppighet	60 Hz
Levetid	≥ 50 000 timer
Styrke (maksimal)	55": ≥ 300 cd/m^2 65", 75", 86": ≥ 400 cd/m^2
Responstid	≤ 8 ms
Visningsvinkel	178°
Glass	Fullstendig varmebehandlet, antirefleks
Glasstykkelse	4 mm
Rammefarge	Hvit
Bekvemmelighetsknapper	Strøm, hjem, volum, inngangsvalg, skjermskygge, fryseramme
Sensorer	Omgivelseslys, infrarødt
Lyd	2 integrerte 15 W høyttalere

INTERAKTIV OPPLEVELSE

Berøringsteknologi	HyPr Touch™ med avansert IR
Berøringsfunksjoner	Samtidig verktøy-differensiering™ Objektbevissthet™ Silktouch™
Typisk responstid	21 ms
Bildefrekvens	100 bilder/s maksimalt
Nøyaktighet	Gjennomsnitt 1,5 mm eller bedre
Minimum objektstørrelse	3 mm
Multi-berørings kapabiliteter	20 – Windows® og Mac 10 – Chrome OS™
Verktøy inkludert	Penner (×2)
Verktøyholdere	Magnetisk, rammemontert

PROGRAMVARE

SMART Meeting Pro® Room-lisens	inkludert
SMART Meeting Pro Personlig-lisenser (× 10)	inkludert
SMART Ink® og SMART-produktdrivere	inkludert

PC-DATABEHANDLING

OPS-støtte	✓
OPS-C-støtte	✓
PC-modul med strømstøttet OPS	60 W
Valgfrie datamoduler	SMART OPS PC med Windows 10 Pro SMART Chromebox

smarttech.com
smarttech.com/contact

© 2021 SMART Technologies ULC. Med enerett. SMART Board, SMART Meeting Pro, SMART TeamWorks, SMART Ink, HyPr Touch, Simultaneous Tool Differentiation, Object Awareness, Silktouch, smarttech, SMART logo og alle SMART-slagord er varemerker eller registrerte varemerker for SMART Technologies ULC i USA og / eller andre land. Adopterte varemerker som HDMI, HDMI High-Definition Multimedia Interface og HDMI-logoen er varemerker eller registrerte varemerker for HDMI Licensing Administrator, Inc. i USA og andre land. Alle andre tredjepartsprodukter og firmanavn kan være varemerker tilhørende de respektive eierne. Dette produktet og/eller bruken av det dekkes av én eller flere av følgende amerikanske patenter: www.smarttech.com/patents. Innholdet kan endres uten forvarsel. 31. august 2021.

INPUTS	Forside	Tilbake
OPS PC-tilbehørsspor (60 W-enheter)	–	1
HDMI® 2.0 med HDCP 1.4 og HDCP 2.2-støtte	1	2
VGA-video	–	1
Stereo 3,5 mm	–	1
RS-232 romkontroll (DB-9-kontakt)	–	1
RJ45 Ethernet (gjennomgang)	–	2
USB 2.0 Type-A	2	1
USB 3.0 Type-A	–	1
USB 3.0 Type-B	1	3

UTGANGER	Forside	Tilbake
HDMI 2.0 med HDCP 2.2-støtte	–	1
Stereo 3,5 mm (variabel)	–	1
Audio S/PDIF (fast)	–	1
RS-232 romkontroll (DB-9-kontakt)	–	1

INKLUDERT KABLER OG TILBEHØR	Antall
landsspesifikk strømkabel	1
16 '5" (5 m) USB-kabel	1
Penner	2
Ekstern dual-bånd 2,4 og 5 GHz antenner	2
Fjernkontroll	1
AAA-batterier	2
Brakettutstyr for veggmontering	1
Illustrert installasjonsveiledning	1
Viktig informasjonsdokument	1

TILKOBLING

Kablet	RJ45 (×2) 100baseT

LAGRINGS- OG BRUKSKRAV

Strømkrav	100 V til 240 V AC, 50 Hz til 60 Hz
Driftstemperatur	5–35 °C
Lagringstemperatur	-20–60 °C
Fuktighet	5–80% relativ fuktighet, ikke-kondenserende

STRØMFORBRUK

Vanlig	55": 98 W 65": 100 W 75": 114 W 86": 250 W
Ventemodus	< 0,5 W

SERTIFISERING OG OVERHOLDELSE

USA / Canada	UL, FCC, ISED, CONEG Packaging, Proposition 65
EU / EEA / EFTA / UK	CE, UKCA, LVD, CB, EMCD, RED, REACH, RoHS, batteri, WEEE, emballasje, POP, økodesign
Australia / New Zealand	RCM
Ytelsesstandarder	ENERGY STAR®, HDMI

KJØPSINFORMASJON

Bestillingsnummer: SBID-MX055-V2-PW	SMART Board® MX055-V2 Pro interaktiv skjerm - Hvit
Bestillingsnummer: SBID-MX065-V2-PW	SMART Board MX065-V2 Pro interaktiv skjerm med iQ - Hvit
Bestillingsnummer: SBID-MX075-V2-PW	SMART Board MX075-V2 Pro interaktiv skjerm med iQ - Hvit
Bestillingsnummer: SBID-MX086-V2-PW	SMART Board MX086-V2 Pro interaktiv skjerm med iQ - Hvit
Valgfritt tilbehør	Se smarttech.com/accessories

GARANTI

SMART Assure-garanti	Inkluderer avansert maskinvareutskifting og tilgang til kundestøtte på stedet. Vilkår og betingelser varierer etter region. Kontakt din lokale forhandler eller distributør for informasjon og besøk smarttech.com/warranty .

KABELKRAV

HDMI	Sertifisert premium høyhastighets-HDMI (18 Gbps) Maksimal lengde: 7 m
USB 2.0	USB 2.0-sertifisert Hi-Speed-støtte (480 Mbps) Maksimal lengde: 5 m
USB 3.0	USB 3.0-sertifisert SuperSpeed-støtte (5 Gbps) Maksimal lengde: 3 m
Mer informasjon	Se smarttech.com/no/kb/171555

INSTALLASJON, DIMENSJONER OG VEKTER

NOTATER

- Alle mål ± 0,3 cm. Alle vekter ± 0,9 kg.
- Produktet sendes oppreist.

SBID-MX055-V2-PW

Mål

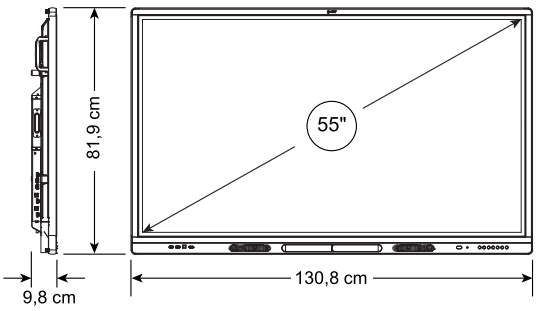

Vekt

34,4 kg

Forsendelsesdimensjoner (inkludert palle)

142,3 cm × 90,4 cm × 23,5 cm

Transportvekt

51,1 kg

VESA-feste

M8, 400 × 400 mm

Håndtak

2

SBID-MX065-V2-PW

Mål

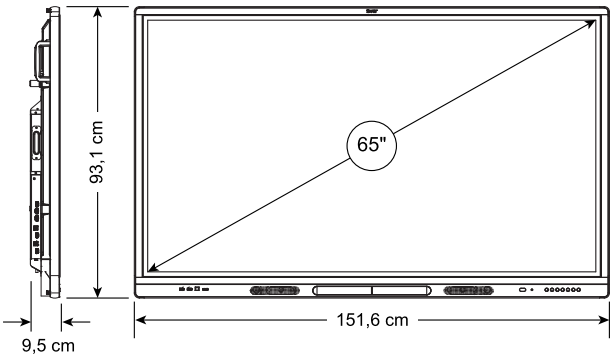

Vekt

46,1 kg

Forsendelsesdimensjoner (inkludert palle)

168,5 cm × 116,2 cm × 26 cm

Transportvekt

62 kg

VESA-feste

M8, 600 × 400 mm

Håndtak

2

INSTALLASJON, DIMENSJONER OG VEKTER (FORTS.)

NOTATER

- Alle mål ± 0,3 cm. Alle vekter ± 0,9 kg.
- Produktet sendes oppreist.

SBID-MX075-V2-PW

Mål

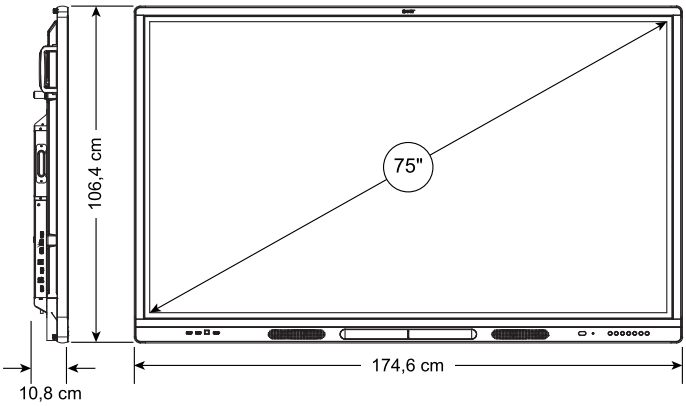

Vekt

64,3 kg

Forsendelsesdimensjoner (inkludert palle)

190,5 cm × 127,7 cm × 29,5 cm

Transportvekt

87 kg

VESA-feste

M8, 600 × 400 mm

Håndtak

2

SBID-MX086-V2-PW

Mål

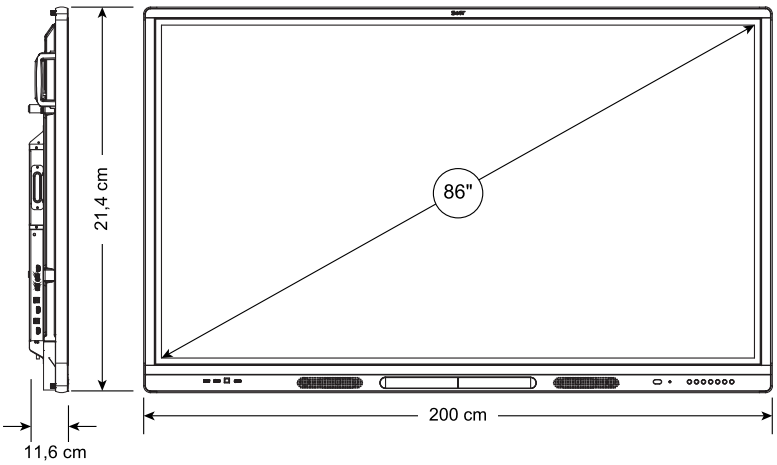

Vekt

78,3 kg

Forsendelsesdimensjoner (inkludert palle)

216,5 cm × 145,7 cm × 29,5 cm

Transportvekt

109 kg

VESA-feste

M8, 700 × 400 mm

Håndtak

2