Dane techniczne

Uchwyt SMART o regulowanej wysokości do mocowania na ścianie

Model HAWM-UX/UF

Specyfikacja

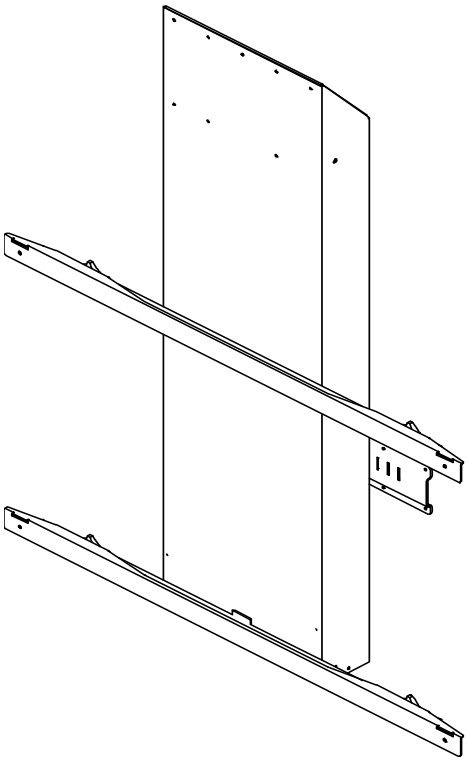

Rozmiar	
Bez tablicy interaktywnej SMART Board™	szer. 109 cm × wys. 145 cm × gł. 14 cm (43 1/2" × 58" × 7")
Sugerowana wysokość montażu w przypadku sufitów na wysokości 2,4 m (8')	147,3 cm (58") lub mniej (odległość od poziomu podłogi do uchwytu do mocowania na ścianie)
Masa	
Bez tablicy interaktywnej SMART Board	44,4 kg (98 funtów)
Wymiary do transportu	
Bez tablicy interaktywnej SMART Board	szer. 156,8 cm × wys. 55,2 cm × gł. 18,4 cm (61 3/4" × 21 3/4" × 7 1/4")
Masa do transportu	
Bez tablicy interaktywnej SMART Board	49,9 kg (110 funtów)

UWAGA:
Dane techniczne tablicy interaktywnej można znaleźć na stronie poświęconej tablicom interaktywnym SMART Board smarttech.com/support.

Wszystkie wymiary z tolerancją +/-0,3 cm (1/8"). Wszystkie masy z tolerancją +/-0,9 kg (2 funty).

Funkcje standardowe

Regulowana wysokość

Dzięki zakresowi ruchu w pionie wynoszącemu 63 cm (25") można podnosić lub obniżać tablicę interaktywną, ustawiając ją na wygodnej dla użytkownika wysokości.

Tablica interaktywna SMART Board 660

- Położenie obszaru roboczego tablicy interaktywnej zamontowanej na wysokości 147,3 cm (58"):

Położenie tablicy interaktywnej	**Dolna krawędź obszaru roboczego**	**Górna krawędź obszaru roboczego**
Położenie najniższe	32 cm (12 5/8")	155 cm (61 1/8")
Położenie najwyższe	94 cm (37 1/8")	219 cm (86 1/8")

Tablica interaktywna SMART Board 880

- Położenie obszaru roboczego tablicy interaktywnej zamontowanej na wysokości 149,5 cm (58 7/8"):

Położenie tablicy interaktywnej	**Dolna krawędź obszaru roboczego**	**Górna krawędź obszaru roboczego**
Położenie najniższe	38 cm (14 7/8")	155,3 cm (61 1/8")
Położenie najwyższe	101 cm (39 7/8")	219 cm (86 1/8")

UWAGA

Położenie obszaru roboczego ekranu dotykowego tablicy interaktywnej SMART Board (więcej informacji znajduje się na str. 5).

Źródło zasilania

Możliwe jest ustawienie napięcia zasilania 115 V AC lub 230 V AC za pomocą przełącznika.

Zapotrzebowanie na moc wynosi 100 W podczas podnoszenia lub obniżania tablicy interaktywnej i 3 W w trybie czuwania.

Zabezpieczenia

Uchwyt o regulowanej wysokości automatycznie blokuje się w wybranym położeniu.

Montaż

Szybki i łatwy montaż produktu na uniwersalnym uchwycie do mocowania na ścianie.

Elementy mocujące

Zestaw zawiera elementy mocujące do montażu na ścianach szkieletowych i murowanych z cegieł lub pustaków. Należy sprawdzić dane techniczne budynku, aby upewnić się, że ściana utrzyma ciężar tablicy.

Certyfikaty i normy

Chińskie normy EIP, dyrektywy UE: RoHS oraz WEEE, dyrektywa amerykańska CPSIA oraz dyrektywa dotycząca pakowania

Certyfikaty

CSA, CE, C-Tick oraz FCC

Gwarancja

Ograniczona dwuletnia gwarancja na sprzęt

Przechowywanie i użytkowanie

Zakres temperatur pracy	Zakres temperatur pracy jest uzależniony od projektora oraz tablicy interaktywnej. Więcej informacji znajduje się w dokumentacji produktu.
Temperatura przechowywania	-40ºC do 60ºC (-40ºF do 140ºF)
Wilgotność	do 85% (bez kondensacji) przy temperaturze 35ºC (95ºF)

Numer zamówienia SMART

HAWM-UX/UF	Uchwyt o regulowanej wysokości do mocowania na ścianie. Zestaw zawiera elementy mocujące. Uchwyt można stosować z systemami tablic interaktywnych wymienionymi poniżej.
System projekcji SMART UX60	
SB685ix	System SMART Board 685ix (obejmujący tablicę interaktywną SMART Board 685 zintegrowaną z projektorem SMART UX60 do projekcji z bliskich odległości)
SBD685ix	System SMART Board D685ix (obejmujący tablicę interaktywną SMART Board 685 Dual Touch zintegrowaną z projektorem SMART UX60 do projekcji z bliskich odległości)
SBX885ix	System SMART Board X885ix (obejmujący tablicę interaktywną SMART Board X885 zintegrowaną z projektorem SMART UX60 do projekcji z bliskich odległości)
SBA-L	Opcjonalne głośniki dla systemu tablic interaktywnych SMART Board 685ix
System projekcji SMART UF55	Wraz ze stojakiem mobilnym umożliwia przemieszczanie całego zestawu wyłącznie w obrębie jednego pomieszczenia.
SB660i3	System SMART Board 660i3 (obejmujący tablicę interaktywną SMART Board 660 zintegrowaną z projektorem SMART UF55)
SB680i3	System SMART Board 680i3 (obejmujący tablicę interaktywną SMART Board 680 zintegrowaną z projektorem SMART UF55)
SB685i3	System SMART Board 685i3 (obejmujący tablicę interaktywną SMART Board 685 zintegrowaną z projektorem SMART UF55)
SBD680i3	System SMART Board D680i3 (obejmujący tablicę interaktywną SMART Board 680 Dual Touch zintegrowaną z projektorem SMART UF55)
SBD685i3	System SMART Board D685i3 (obejmujący tablicę interaktywną SMART Board 685 Dual Touch zintegrowaną z projektorem SMART UF55)
SBA	Opcjonalne głośniki dla systemu projekcji SMART UF55

System projekcji SMART UF65	Wraz ze stojakiem mobilnym umożliwia przemieszczanie całego zestawu wyłącznie w obrębie jednego pomieszczenia.
SB660i4	System SMART Board 660i4 (obejmujący tablicę interaktywną SMART Board 660 zintegrowaną z projektorem SMART UF65)
SB680i4	System SMART Board 680i4 (obejmujący tablicę interaktywną SMART Board 680 zintegrowaną z projektorem SMART UF65)
SBD680i4	System SMART Board D680i4 (obejmujący tablicę interaktywną SMART Board 680 Dual Touch zintegrowaną z projektorem SMART UF65w)
SBD685i4	System SMART Board D685i4 (obejmujący tablicę interaktywną SMART Board 685 Dual Touch zintegrowaną z projektorem SMART UF65w)
SBX880i4	System SMART Board X880i4 (obejmujący tablicę interaktywną SMART Board X880 zintegrowaną z projektorem SMART UF65)
SBX885i4	System SMART Board X885i4 (obejmujący tablicę interaktywną SMART Board X885 zintegrowaną z projektorem SMART UF65)
SBA-L	Opcjonalne głośniki dla systemu tablic interaktywnych SMART Board 685ix oraz systemów projekcji SMART UF65

Wymiary

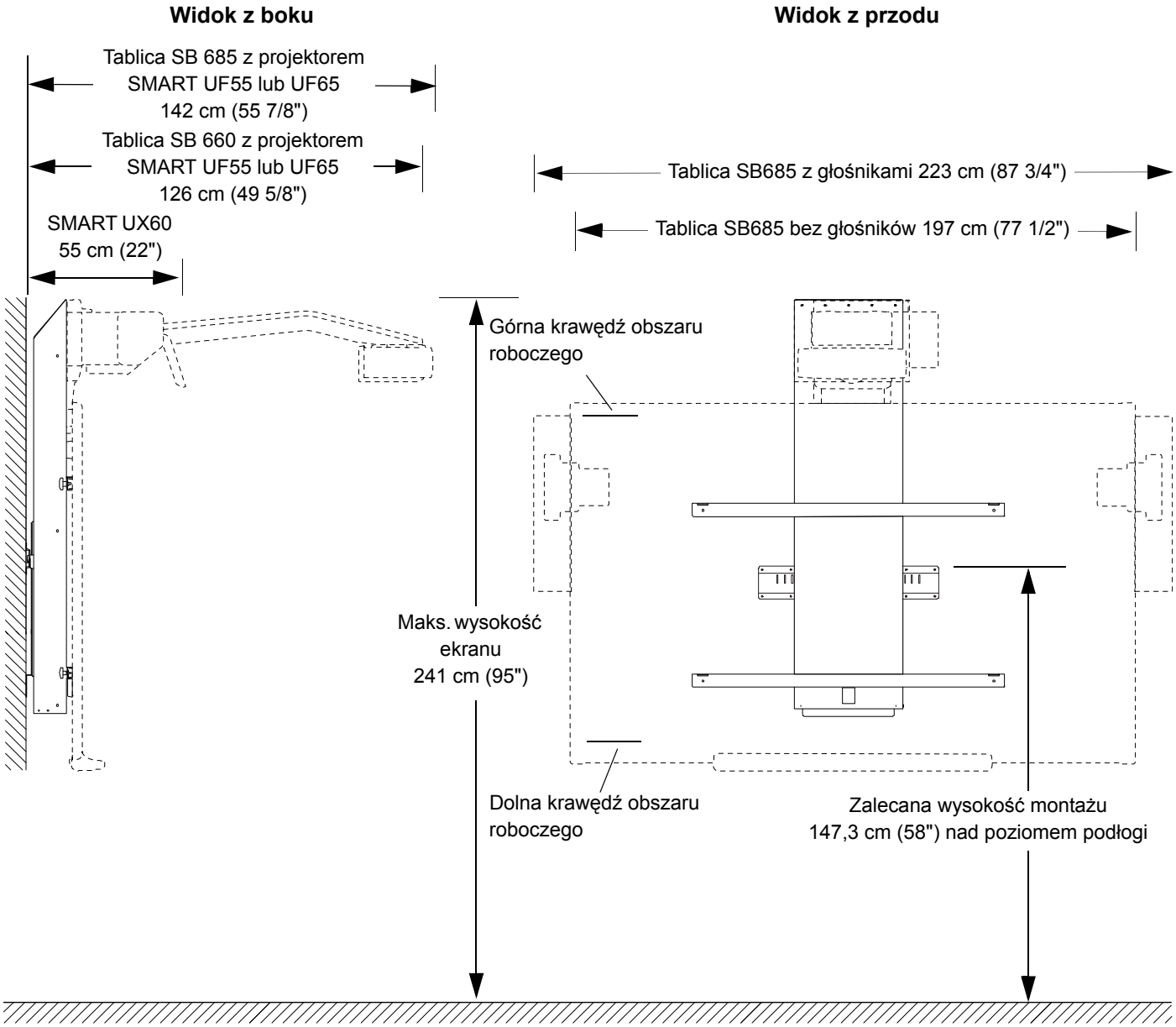

www.smarttech.com/support www.smarttech.com/contactsupport
Pomoc techniczna: tel.: +1 403 228 5940 lub nr bezpłatny: 1 866 518 6791 (USA/Kanada)

© 2010 SMART Technologies ULC. Wszelkie prawa zastrzeżone. SMART Board, logo SMART i smarttech są znakami towarowymi lub zastrzeżonymi znakami towarowymi firmy SMART Technologies ULC w USA i/lub winnych krajach. Wszelkie nazwy produktów lub spółek należące do osób trzecich mogą być znakami handlowymi swoich właścicieli. Zgłoszenia patentowe oczekują na rejestrację. Treść może ulec zmianie bez powiadomienia. 11/2010.